FARO BARCELONA

HYDE

Ref. 40118-40119

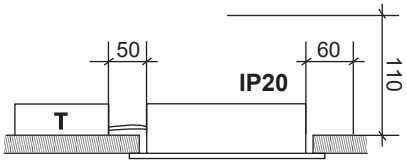

Ø83mm **IP23**

Ref. 40114-40115

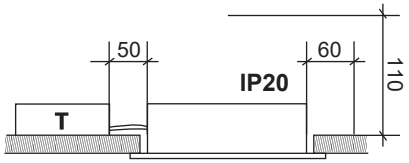

Ø83mm **IP44**

Ref. 40220-40221

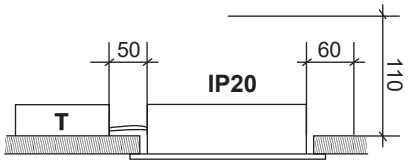

83x83mm **IP23**

Ref. 40116-40117

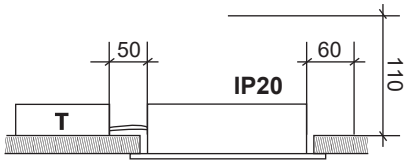

83x83mm **IP44**

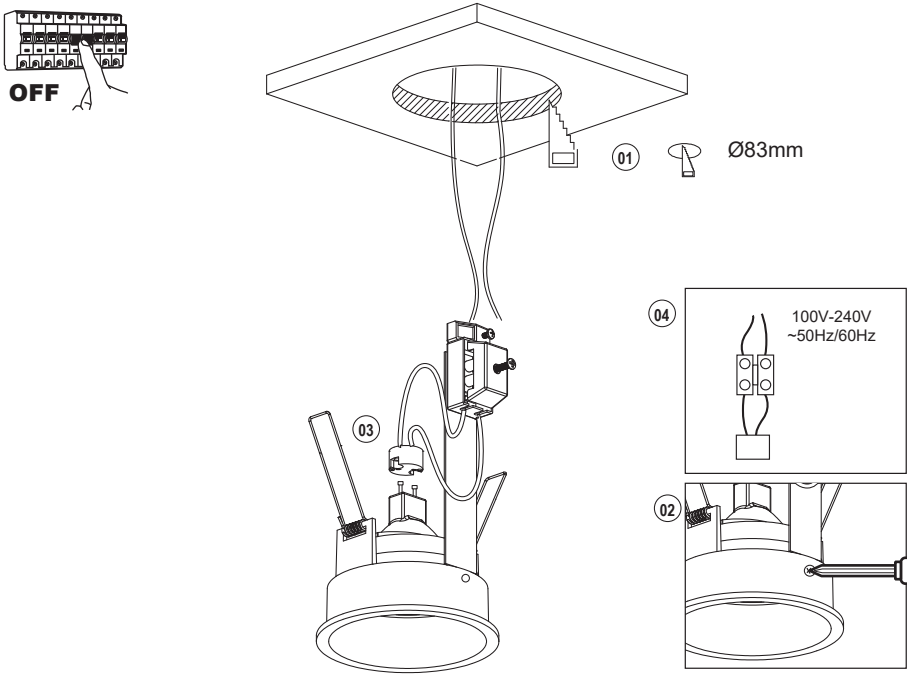

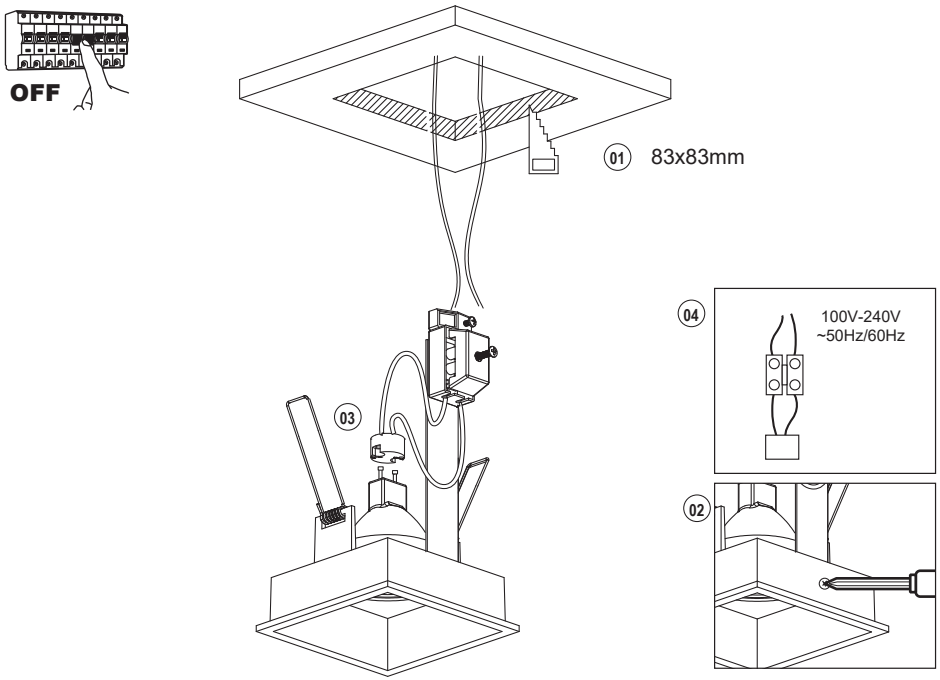

● En ningún caso conecte la corriente sin que las bombillas estén colocadas. Podría dañar el equipo de forma permanente ● En cap cas connecti la corrent sense que les bombetes estiguin col·locades. Podria fer malbé l'equip de forma permanent ● Never connect the power without the bulbs on. It could damage the gear ● En aucun cas mettre le courant sans que les ampoules soient mises en place sous risque de causer des dommages permanents au transformateu ● Non connettare alla corrente in nessun caso senza aver previamente collocato le lampadine. Potrebbe compromettersi il corretto funzionamento del trasformatore permanentemente ● Nunca ligue a corrente sem ter as lâmpadas colocadas, porque o transformador pode danificar-se permanentemente ● Auf keinen Fall sollten Sie eine Netzverbindung herstellen wenn die Glühbirnen nicht angebracht sind da der Transformator permanent beschädigt werden könnte ● Sluit nooit de stroom aan zonder dat de gloeilampen erin zitten omdat daardoor de transformator voor altijd beschadigd kan raken ● Σε καμία περίπτωση μην συνδέετε το ρεύμα χωρίς να έχουν τοποθετηθεί οι λυχνίες, μια και μπορεί να χαλάσει μόνιμα το μετασχηματιστή ● Строго запрещается включать электрический ток когда лампочек нет в лампе. Никога не включвайте към електрическата мрежа преди да сте поставили електрическите крушки ● Nepřipojujte proud s nenainstalovanými žárovkami ● Nie wolno podłączać prądu bez uprzedniego amontowania żarówek

LIGHT SOURCE - FUENTE DE LUZ

1 x GU10 MAX 8W LED (not included)

Socket for GU10 ☐ - Portalámparas GU10 ☐ (not included)

TECHNICAL FEATURES - CARACTERISTICAS TÉCNICAS

0,20 m | 220V-240V ~50Hz/60Hz

LOREFAR, SL • Dinámica, nº1 • P. I. Santa Rita • 08755 Castellbisbal • Barcelona • Spain
faro@lorefar.com • www.faro.es