1311402-002_[2006]

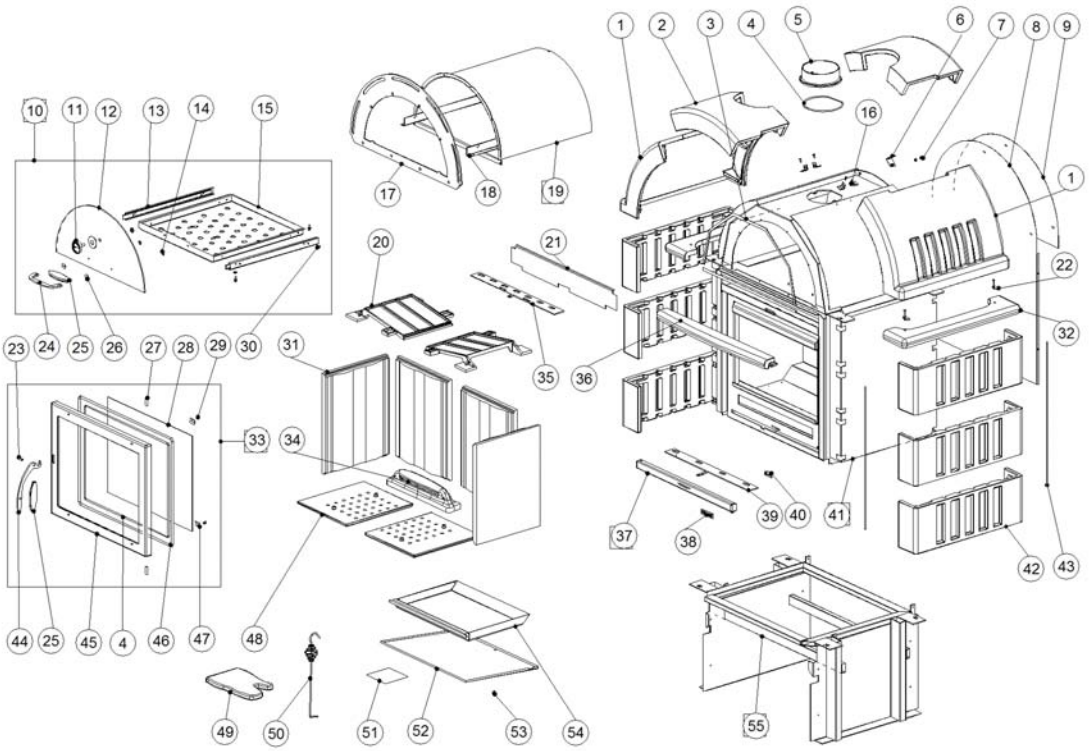

www.pieces-de-poele.com

	Code	Description	Quantité dessin
1	1321232	TRADUCTION NON DISPONIBLE	2
2	1321252	TRADUCTION NON DISPONIBLE	2
3	0005003	TRADUCTION NON DISPONIBLE	1,6
4	0005005	TRADUCTION NON DISPONIBLE	2,5
5	1130301	TRADUCTION NON DISPONIBLE	1
6	1351052	TRADUCTION NON DISPONIBLE	2
7	1024037	TRADUCTION NON DISPONIBLE	7
8	1351058	TRADUCTION NON DISPONIBLE	1
9	1351035	TRADUCTION NON DISPONIBLE	1
10	1341021	TRADUCTION NON DISPONIBLE	1
11	0020510	TRADUCTION NON DISPONIBLE	1
12	1321000	TRADUCTION NON DISPONIBLE	1
13	1321037	TRADUCTION NON DISPONIBLE	1
14	0020509	TRADUCTION NON DISPONIBLE	2
15	1351046	TRADUCTION NON DISPONIBLE	1
16	1151128	TRADUCTION NON DISPONIBLE	4
17	1351023	TRADUCTION NON DISPONIBLE	1
18	1351078	TRADUCTION NON DISPONIBLE	2
19	1341003	TRADUCTION NON DISPONIBLE	1
20	1331002	TRADUCTION NON DISPONIBLE	2
21	1321010	TRADUCTION NON DISPONIBLE	1
22	1351037	TRADUCTION NON DISPONIBLE	4
23	0063111	TRADUCTION NON DISPONIBLE	1
24	1321048	TRADUCTION NON DISPONIBLE	1
25	1321049	TRADUCTION NON DISPONIBLE	2
26	0060712	TRADUCTION NON DISPONIBLE	4
27	1321011	TRADUCTION NON DISPONIBLE	2
28	1321005	TRADUCTION NON DISPONIBLE	1
29	0060215	TRADUCTION NON DISPONIBLE	4
30	1321007	TRADUCTION NON DISPONIBLE	4
31	1323005	TRADUCTION NON DISPONIBLE	1
32	1321132	TRADUCTION NON DISPONIBLE	2
33	1341020	TRADUCTION NON DISPONIBLE	1
34	1331014	TRADUCTION NON DISPONIBLE	1
35	1321021	TRADUCTION NON DISPONIBLE	1
36	1321142	TRADUCTION NON DISPONIBLE	1
37	1341106	TRADUCTION NON DISPONIBLE	1
38	1093001	TRADUCTION NON DISPONIBLE	1
39	1321055	TRADUCTION NON DISPONIBLE	1
40	1351048	TRADUCTION NON DISPONIBLE	1
41	1341101	TRADUCTION NON DISPONIBLE	1
42	1321222	TRADUCTION NON DISPONIBLE	10
43	1321060	TRADUCTION NON DISPONIBLE	4
44	1321031	TRADUCTION NON DISPONIBLE	1
45	1331024	TRADUCTION NON DISPONIBLE	1
46	0005028	TRADUCTION NON DISPONIBLE	2,15
47	1152039	TRADUCTION NON DISPONIBLE	4
48	1331001	TRADUCTION NON DISPONIBLE	2
49	1121298	TRADUCTION NON DISPONIBLE	1
50	1024019	TRADUCTION NON DISPONIBLE	1
51	1391001	TRADUCTION NON DISPONIBLE	1
52	1351075	TRADUCTION NON DISPONIBLE	1
53	1220049	TRADUCTION NON DISPONIBLE	1
54	1351028	TRADUCTION NON DISPONIBLE	1
55	1341127	TRADUCTION NON DISPONIBLE	1

www.pieces-de-poele.com