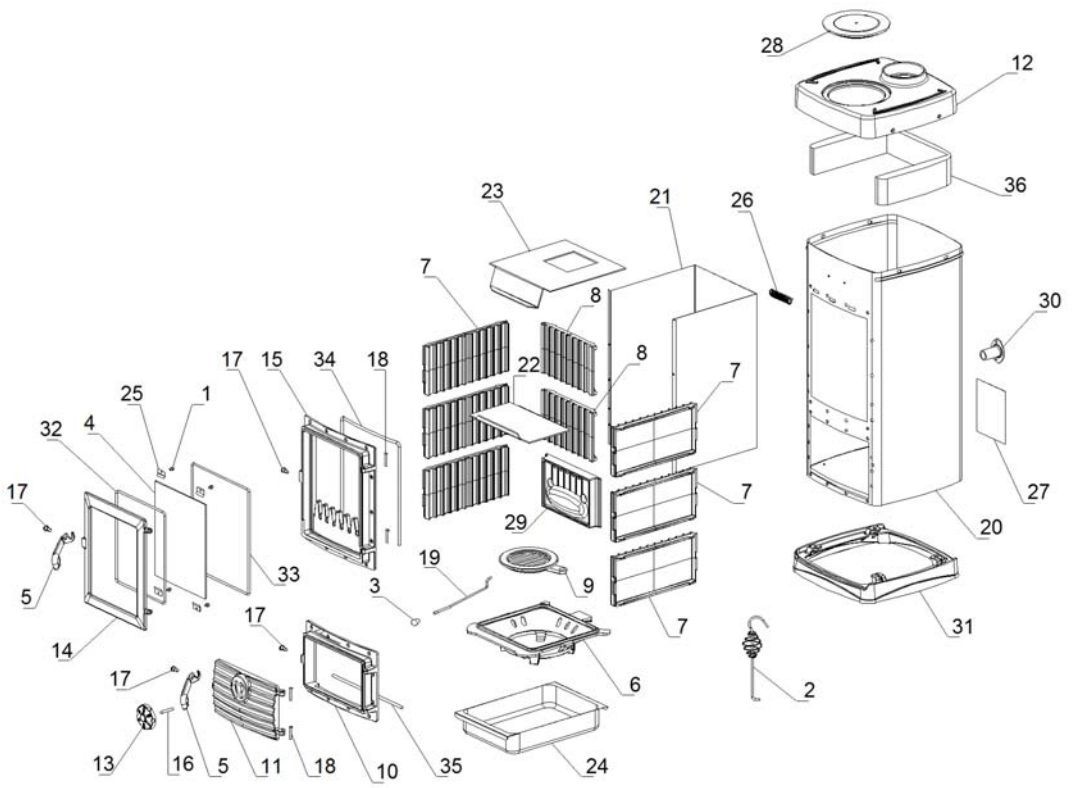

www.pieces-de-poele.com

	Code	Description	Quantité dessin
1	0060215	TRADUCTION NON DISPONIBLE	4
2	1023041	TRADUCTION NON DISPONIBLE	1
3	1031026	TRADUCTION NON DISPONIBLE	1
4	1121015	TRADUCTION NON DISPONIBLE	1
5	1121039	TRADUCTION NON DISPONIBLE	2
6	1130037	TRADUCTION NON DISPONIBLE	1
7	1130039	TRADUCTION NON DISPONIBLE	6
8	1130040	TRADUCTION NON DISPONIBLE	2
9	1130077	TRADUCTION NON DISPONIBLE	1
10	1130169	TRADUCTION NON DISPONIBLE	1
11	1130168	TRADUCTION NON DISPONIBLE	1
12	1130185	TRADUCTION NON DISPONIBLE	1
13	1130167	TRADUCTION NON DISPONIBLE	1
14	1130170	TRADUCTION NON DISPONIBLE	1
15	1130171	TRADUCTION NON DISPONIBLE	1
16	1131002	TRADUCTION NON DISPONIBLE	1
17	1131008	TRADUCTION NON DISPONIBLE	4
18	1131009	TRADUCTION NON DISPONIBLE	4
19	1131020	TRADUCTION NON DISPONIBLE	1
20	1141036	TRADUCTION NON DISPONIBLE	1
21	1151001	TRADUCTION NON DISPONIBLE	1
22	1151002	TRADUCTION NON DISPONIBLE	1
23	1151003	TRADUCTION NON DISPONIBLE	1
24	1151008	TRADUCTION NON DISPONIBLE	1
25	1152039	TRADUCTION NON DISPONIBLE	4
26	1191004	TRADUCTION NON DISPONIBLE	1
27	1191050	TRADUCTION NON DISPONIBLE	1
28	1130186	TRADUCTION NON DISPONIBLE	1
29	7131103	TRADUCTION NON DISPONIBLE	1
30	7131104	TRADUCTION NON DISPONIBLE	1
31	7131155	TRADUCTION NON DISPONIBLE	1
32	0005005	TRADUCTION NON DISPONIBLE	2,5
33	0005005	TRADUCTION NON DISPONIBLE	1
34	0005002	TRADUCTION NON DISPONIBLE	1,5
35	0005002	TRADUCTION NON DISPONIBLE	1
36	1121017	TRADUCTION NON DISPONIBLE	1,25