Eclatée Chambre de Combustion

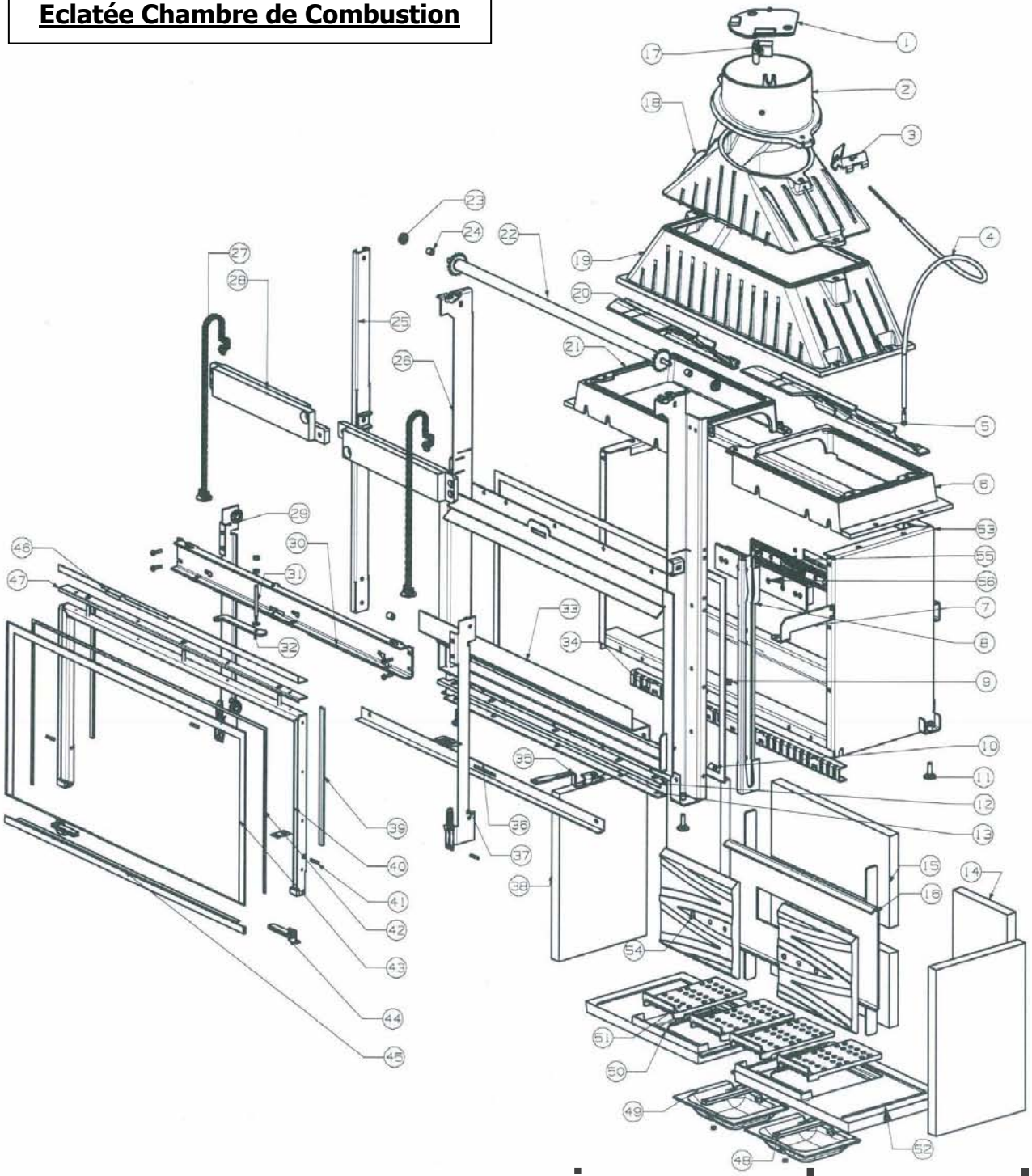

N°	Désignation	Code
1	Clapet	6736
2	Sortie ronde Ø230	6735
3	Attache commande clapet	010498A
4	Câble transmission commande clapet	3786
5	Déflecteur droit	6730A
6	Collerette fonte droite	7425
7	Attache commande clapet bas	10178
8	Rail droit	010173C
9	Joint autocollant 20x3	-
10	Fixation rail	010166B
11	Pied vérin	10018
12	Joint inox sur corps	10579
13	Assemblage joint corps	10582
14	Réfractaire fond latéral	10691
15	Réfractaire fond central	10690
16	Support plaques décors	S10031
17	Commande clapet	32661
18	Avaloir supérieur	6721
19	Avaloir inférieur	6720
20	Déflecteur gauche	6731A
21	Collerette fonte gauche	7426
22	Arbre de transmission	10584
23	Roulement 10/22	-
24	Entretoise	6584
25	Rail gauche	010147D
26	Cassis porte	S10032
27	Ensemble chaine 06b	-
28	Contrepoids	7424
29	Tôle support galets gauche	10275
30	Ensemble verrou porte	S10032
31	Axe de loquet	10027
32	Loquet de fermeture	10029
33	Pare cendre	10576
34	Registre	10183
35	Commande registre	010182B
36	Pièce propreté basse	10575
37	Tôle support galets droit	10274
38	Réfractaire latéral	6596
39	Joint de porte Ø11	-
40	Ensemble porte	S10034
41	Goupille G07x25	-
42	Joint de vitre autocollant 7x3	-
43	Vitre	10594
44	Poignée inox go	-
45	Baguette de protection votre	10597
46	Poignée d'accompagnement	10595
47	Pièce de maintien vitre	10596
48	Poignée cendrier	10695
49	Cendrier	7575
50	Grille foyère	7564
51	Sole foyère gauche	7573
52	Sole foyère droite	7574
53	Cops foyer	S10030
54	Plaque décor go	7580
55	Support boite air secondaire	7225
56	Boite air secondaire Joint plat 7x3	7226 -

www.pieces-de-poele.com