001271903-000_[2008]_04-04

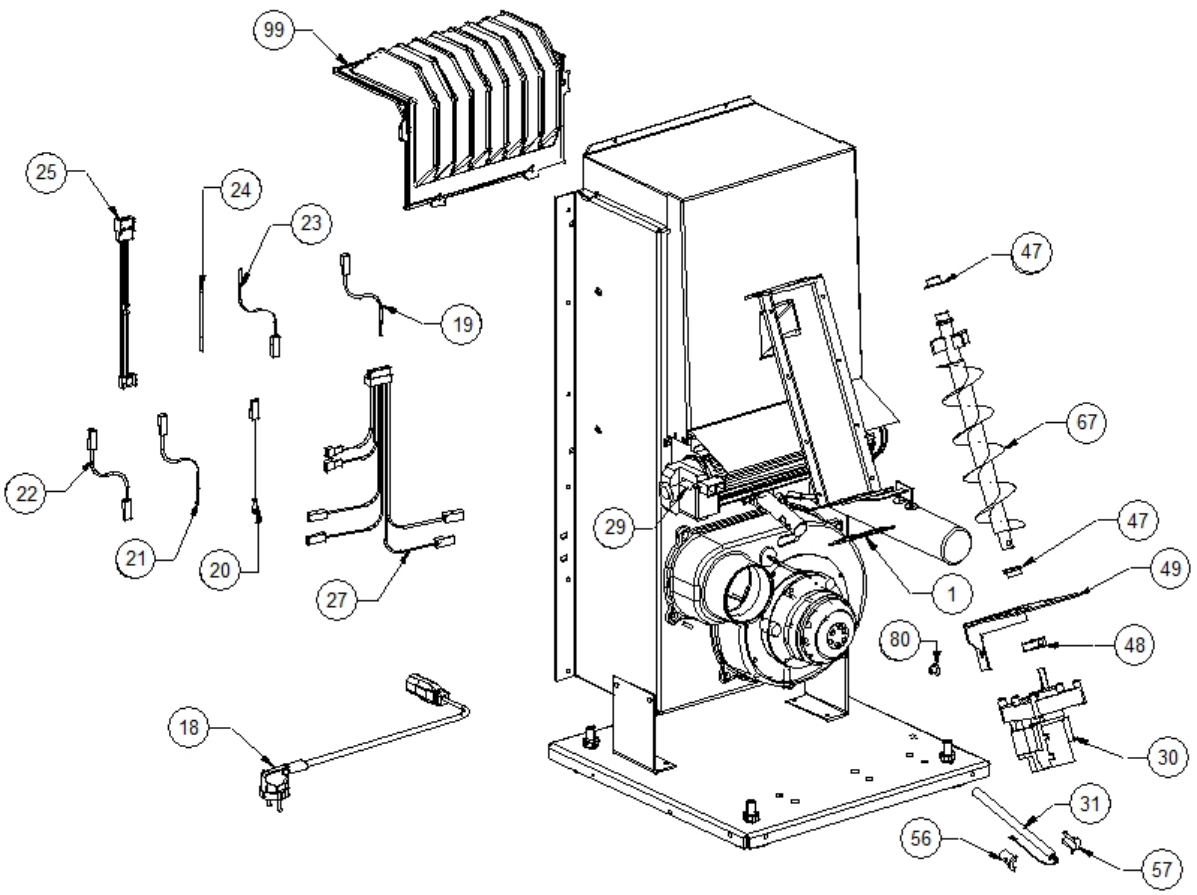


www.pieces-de-poele.com

| Image | Code | Description | Quantité dessin |
|---|---|---|---|
| 1 | 000006760 | GARNITURE/TRESSE 10X3 mm | 1 |
| 18 | 002270002 | CÂBLE D'ALIMENTATION | 1 |
| 19 | 002270026 | CÂBLE ÉLECTRIQUE | 1 |
| 20 | 002270028 | CÂBLE ÉLECTRIQUE | 1 |
| 21 | 002270030 | CÂBLE ÉLECTRIQUE | 1 |
| 22 | 002270032 | CÂBLE ÉLECTRIQUE | 1 |
| 23 | 002270034 | CÂBLE ÉLECTRIQUE | 1 |
| 24 | 002270040 | CÂBLE ÉLECTRIQUE | 1 |
| 25 | 002270250 | CÂBLAGE ÉLECTRIQUE | 1 |
| 27 | 002270274 | CÂBLAGE ÉLECTRIQUE | 1 |
| 29 | 002271003 | VENTILATEUR TANGENTIEL | 1 |
| 30 | 002271009 | MOTORÉDUCTEUR | 1 |
| 31 | 002271028 | BOUGIE ALLUMAGE 280 W CÂBLE 500 mm | 1 |
| 47 | 002277405 | DOUILLES BRIDÉES | 2 |
| 48 | 002277410 | BAGUE 30X10 mm | 1 |
| 49 | 002277426 | BRIDE BLOCAGE MOTORÉDUCTEUR | 1 |
| 56 | 002277576 | SUPPORT RÉSISTANCE FILETÉ ZINGUÉ | 1 |
| 57 | 002277577 | SUPPORT RÉSISTANCE ZINGUÉ | 1 |
| 67 | 002278401 | SPIRALE PELLET | 1 |
| 80 | 002303006 | TAMPON EN CAOUTCHOUC | 3 |
| 99 | 003278132 | ÉCHANGEUR FONTE NOIR | 1 |

www.pieces-de-poele.com