CONTENTS

1. SAFETY INSTRUCTIONS 4
2. SAFETY LABEL LOCATIONS 8
CE mark and noise label locations 10
3. COMPONENT IDENTIFICATION 12
4. PRE-OPERATION CHECK 14
5. STARTING THE ENGINE 20
• High altitude operation
6. GENERATOR USE 26
7. STOPPING THE ENGINE 40
8. MAINTENANCE 42
9. TRANSPORTING/STORAGE 54
10. TROUBLESHOOTING 56
11. SPECIFICATIONS 60
12. WIRING DIAGRAM 62
13. MAJOR HONDA DISTRIBUTOR ADDRESSES IN EUROPE 67

SOMMAIRE

1. CONSIGNES DE SECURITE 5
2. EMPLACEMENT DES AUTOCOLLANTS DE SECURITE 9
Emplacement de la marque CE et des autocollants de bruit 11
3. IDENTIFICATION DES PIÈCES 13
4. CONTRÔLES AVANT L'UTILISATION 15
5. MISE EN MARCHE DU MOTEUR 21
• Utilisation à haute altitude
6. UTILISATION 27
7. ARRÊT DU MOTEUR 41
8. ENTRETIEN 43
9. TRANSPORT/REMISAGE 55
10. DÉPISTAGE DES PANNES 57
11. CARACTÉRISTIQUES 61
12. SCHÉMA DE CABLAGE 62
13. ADRESSES DES PRINCIPAUX CONCESSIONNAIRES HONDA EN EUROPE 67

Thank you for purchasing a Honda generator.

This manual covers operation and maintenance of the EM650 generator. All information in this publication is based on the latest product information available at the time of approval for printing.

Honda Motor Co., Ltd. reserves the right to make changes at any time without notices and without incurring any obligation.

No part of this publication may be reproduced without written permission.

This manual should be considered a permanent part of the generator and should remain with it if it is resold.

Pay special attention to statements preceded by the following words:

⚠WARNING **Indicates a strong possibility of severe personal injury or death if instructions are not followed.**

CAUTION:
Indicates a possibility of personal injury or equipment damage if instructions are not followed.

NOTE:
Gives helpful information.

If a problem should arise, or if you have any questions about the generator, consult an authorized Honda dealer.

⚠WARNING **The Honda generator is designed to give safe and dependable service if operated according to instructions.**
Read and understand this Owner's Manual before operating the generator. Failure to do so could result in personal injury or equipment damage.

- **The illustration may vary according to the type.**

Nous vous remercions d'avoir porté votre choix sur un groupe électrogène Honda.

Ce manuel couvre les opérations d'utilisation du groupe électogène EM650. Toutes les informations de cette publication sont basées sur les dernières données sur le produit disponibles au moment de la mise sous presse.

La Honda Motor Co., Ltd. se réserve le droit d'effectuer des modifications à tout moment sans préavis et sans aucune obligation de sa part.

Aucune partie de cette publication ne peut être reproduite sans autorisation écrite.

Ce manuel doit être considéré comme un élément permanent du groupe électrogène et doit l'accompagner en cas de revente.

Attachez une importance particulière aux indications précédées des mentions suivantes:

⚠ATTENTION Indique un risque important de blessure grave ou mortelle si les intructons ne sont pas respectées.

PRÉCAUTION:
Signale une possibilité de blessures corporelles ou de détérioration de l'équipement si les instructions ne sont pas suivies.

NOTE:
Fournit des informations utiles.

En cas d'incident, ou pour toute question concernant ce groupe électrogène; veuillez vous adresser à un revendeur autorisé Honda.

⚠ATTENTION Ce groupe électrogène Honda est conçu pour assurer une opération sûre et fiable s'il est utilisé conformément aux instructions.
Lire attentivement le Manuel du propriétaire avant de le faire fonctionner. Sinon des blessures corporelles ou un endommagement de l'appareil pourraient en résulter.

- **Les illustrations peuvent varier selon le modèle.**

1. SAFETY INSTRUCTIONS

⚠ WARNING

To ensure safe operation–

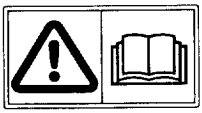

- **Honda generator is designed to give safe and dependable service if operated according to instructions.**
  Read and understand the Owner's Manual before operating the generator. Failure to do so could result in personal injury or equipment damage.

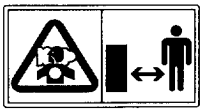

- **Exhaust gas contains poisonous carbon monoxide.**
  Never run the generator in an enclosed area.
  Be sure to provide adequate ventilation.
  When installed in ventilated protection are to be observed.

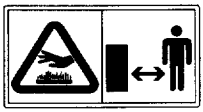

- **The muffler becomes very hot during operation and remains hot for a while after stopping the engine.**
  Be careful not to touch the muffler while it is hot.
  Let the engine cool before storing the generator indoors.
- **The engine exhaust system will be heated during operation and remain hot immediately after stopping the engine.**
  To prevent scalding, pay attention to the warning marks attached to the generator.

(GB) STOP THE ENGINE BEFORE REFUELING. (P) DESLIGUE O MOTOR ANTES DE ABASTECER.
(F) ARRÊTEZ LE MOTEUR AVANT DE REFAIRE LE PLEIN. (GR) ΣΤΑΜΑΤΑΤΕ ΤΗ ΜΗΧΑΝΗ ΠΡΙΝ ΤΟΝ ΑΝΕΦΟΔΙΑΣΜΟ ΜΕ ΚΑΥΣΙΜΑ.
(D) VOR AUFTANKEN MOTOR ABSTELLEN. (S) STÄNG AV MOTORN FÖRE BRÄNSLEPÅFYLLNING.
(I) ARRESTARE IL MOTORE PRIMA DI FARE RIFORNIMENTO. (DK) STOP MOTOREN FØR BRÆNDSTOFPÅFYLDNING.
(NL) STOP DE MOTOR ALVORENS BIJ TE TANKEN. (N) SLÅ AV MOTOREN FØR PÅFYLLING.
(E) PARE EL MOTOR ANTES DE REPOSTAR. (SF) SAMMUTA MOOTTORI ENNEN TANKKAUSTA.

- **Gasoline is extremely flammable and explosive under certain conditions. Refuel in a well ventilated area with the engine stopped.**
- **Keep away from cigarette, smoke and sparks when refueling the generator. Always refuel in a well-ventilated location.**
- **Wipe up spilled gasoline at once.**

⚠ ATTENTION

Pour une utilisation en toute sécurité

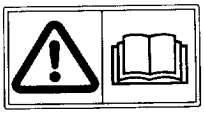

- **Les groupes électrogènes Honda ont été conçus pour assurer un fonctionnement sûr et fiable lorsqu'ils sont utilisés conformément aux instructions données.**
  Prière de lire très attentivement le manuel du propriétaire avant d'utiliser le groupe électrogène afin de ne pas risquer de se blesser ou d'endommager l'équipement.

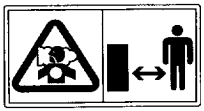

- **Les gaz d'échappement contiennent du monoxyde de carbone qui est un gaz toxique. Ne jamais faire fonctionner le groupe électrogène dans un endroit fermé. S'assurer qu'il y a une ventilation suffisante. Lorsque le groupe électrogène est installé dans une zone ventilée, il est nécessaire de respecter les règlements en vigueur.**

- **Le pot d'échappement devient extrêmement chaud pendant le fonctionnement et le reste un certain temps après l'arrêt du moteur. Faire attention de ne pas toucher au pot d'échappement lorsqu'il est chaud. Laisser le moteur se refroidir avant de renter le groupe électrogène à l'intérieur.**
- **Le système d'échappement du moteur devient chaud lorsque le moteur tourne et le reste un certain temps après l'arrêt du moteur.**
  Observer les mises en garde fixées sur le groupe électrogène pour éviter de se brûler.

- **L'essence est une substance extrêmement inflammable pouvant être explosive dans certaines conditions. Faire le plein dans une zone bien aérée avec le moteur arrêté.**
- **Ne pas fumer pendant la réalisation du plein d'essence et n'approcher aucune étincelle du groupe électrogène. Toujours faire le plein dans une zone bien aérée.**
- **Essuyer immédiatement l'essence renversée.**

Safety Instruction

⚠ WARNING

To ensure safe operation —

- Connections for standby power to a building's electrical system must be made by a qualified electrician and must comply with all applicable laws and electrical codes. Improper connections can allow electrical current from the generator to back feed into the utility lines. Such back feed may electrocute utility company workers or others who contact the lines during a power outage, and when utility power is restored, the generator may explode, burn, or cause fires in the building's electrical system.

- Always make a pre-operation inspection (page 14) before you start the engine. You may prevent an accident or equipment damage.
- Place the generator at least 1 m (3 ft) away from buildings or other equipment during operation.
- Operate the generator on a level surface.
  If the generator is tilted, fuel spillage may result.
- Know how to stop the generator quickly and understand operation of all the controls. Never permit anyone to operate the generator without proper instructions.
- Keep children and pets away from the generator when it is in operation.
- Keep away from rotating parts while the generator is running.
- The generator is a potential source of electrical shoks when misused; do not operate with wet hands.
- Do not operate the generator in rain or snow and do not let it get wet.
- Before using the generator, check that it is placed on a firm, level surface. Never move the generator while it is in operation. Fuel leakage, accidental movement or sudden toppling due to vibration may result if these precautions are not followed.

CONSIGNES DE SECURITE

⚠ATTENTION

Pour une utilisation en toute sécurité

- **Le raccordement à une ligne secteur d'un bâtiment pour assurer une alimentation de secours doit toujours être effectué par un électricien qualifié et doit être conforme aux lois et codes électriques en vigueur. Un raccordement incorrect pourrait entraîner un retour du courant électrique généré par le groupe électrogène dans le réseau public. Un tel retour du courant peut provoquer l'électrocution du personnel de la compagnie d'électricité, ou de toute autre personne, travaillant sur le réseau pendant une panne de courant. De plus, lorsque le courant est rétabli, le groupe électrogène risque d'exploser, de brûler ou de provoquer des débuts d'incendie dans le circuit électrique du bâtiment.**

- **Toujours effectuer les contrôles préliminaires (page 15) avant de faire démarrer le moteur afin de prévenir tous risques d'accidents ou de dégâts des équipements.**
- **Placer le groupe électrogène à une distance minimale de 1 mètre de tout bâtiment ou équipement lorsqu'il doit être utilisé.**
- **Faire fonctionner le groupe électrogène sur une surface horizontale. Si le groupe électrogène était incliné, de l'essence pourrait se répandre.**
- **Avant d'utiliser le groupe électrogène, vérifier qu'il est placé sur une surface ferme et horizontale. Ne jamais déplacer le groupe électrogène pendant qu'il fonctionne. Des fuites d'essence, des mouvements brusques ou un renversement soudain pourrait se produire sous l'effet des vibrations si ces précautions ne sont pas observées.**
- **Il est essentiel de savoir arrêter rapidement le groupe électrogène et de maîtriser l'utilisation de toutes les commandes. Ne jamais laisser quelqu'un utiliser le groupe électrogène sans lui avoir auparavant donné toutes les instructions nécessaires.**
- **Faire attention que des enfants, ou des animaux domestiques, ne s'approchent jamais du groupe électrogène pendant qu'il fonctionne.**
- **Ne jamais toucher aux pièces rotatives pendant que le groupe électrogène fonctionne.**
- **Le groupe électrogène représente une source potentielle d'électrocution lorsqu'il n'est pas utilisé correctement; ne jamais y toucher avec les mains mouillées.**
- **Ne pas faire fonctionner le groupe électrogène sous la pluie ou la neige et ne pas le laisser se mouiller.**

2. SAFETY LABEL LOCATIONS

[G, B, GV and F types only]

These labels warn you of potential hazards that can cause serious injury. Read the labels and safety notes and precautions described in this manual carefully.

If a label comes off or becomes hard to read, contact your Honda dealer for a replacement.

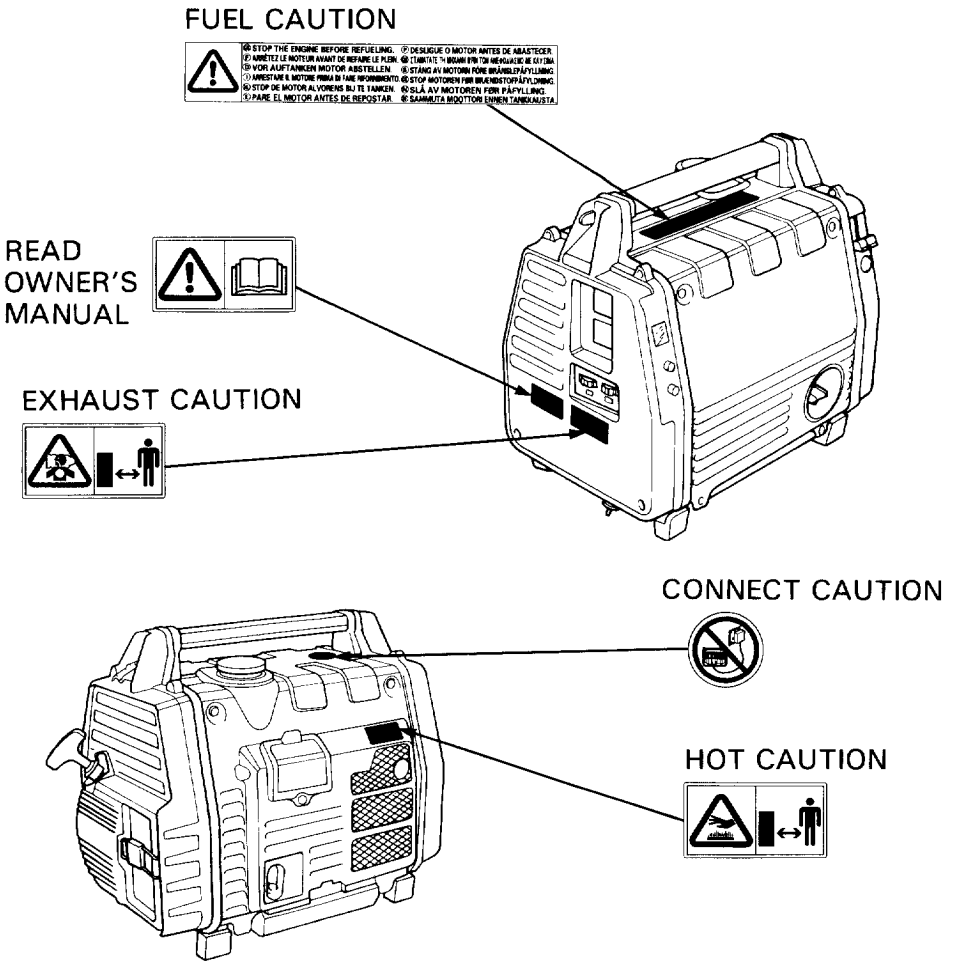

2. EMPLACEMENT DES AUTOCOLLANTS DE SECURITE

[Types G, B, GV et F Seuelemt]

Ces autocollants ont pour objet de mettre en garde contre les risques potentiels de blessures graves.
Lire attentivement ces autocollants, de même que les avertissement et les remarques de sécurité donnés dans ce manuel.

Si un autocollant se détache ou devient difficile à lire, s'adresser à un concessionnaire Honda pour le faire remplacer.

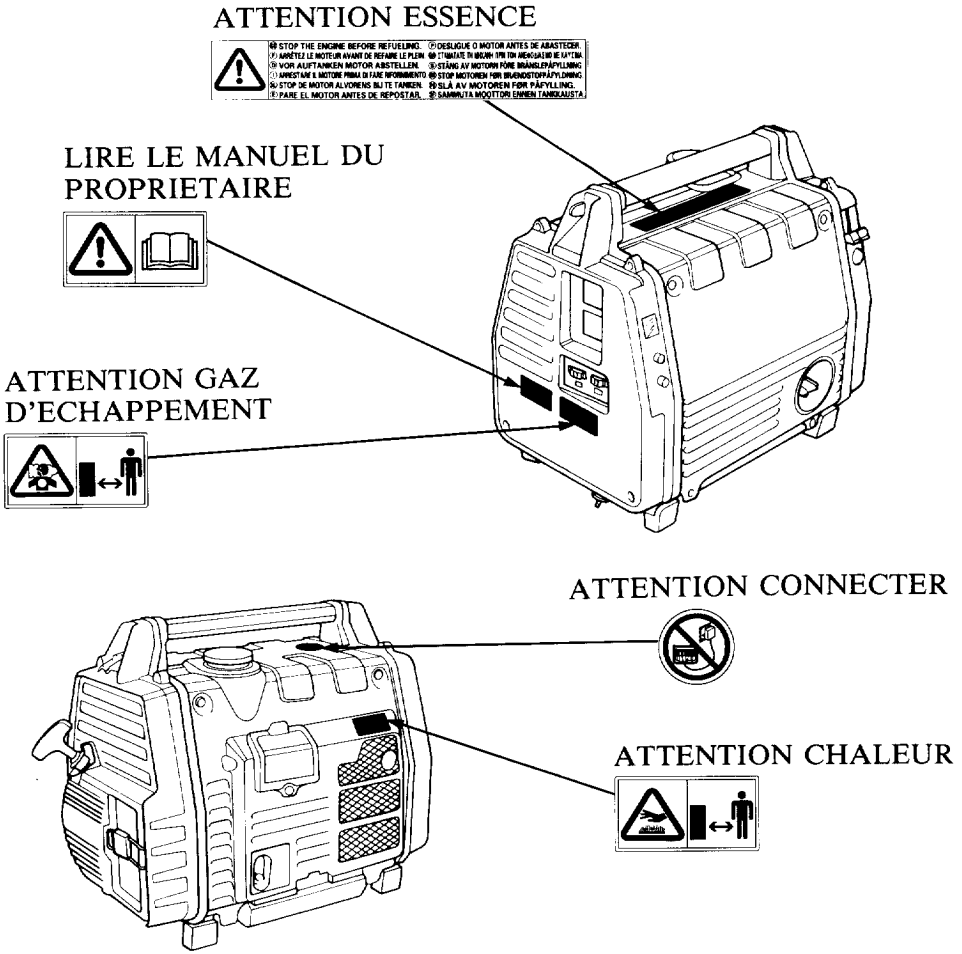

CE mark and noise label locations
[G, B, GV and F types only]

NOISE LABEL

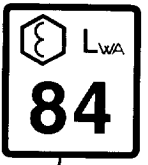

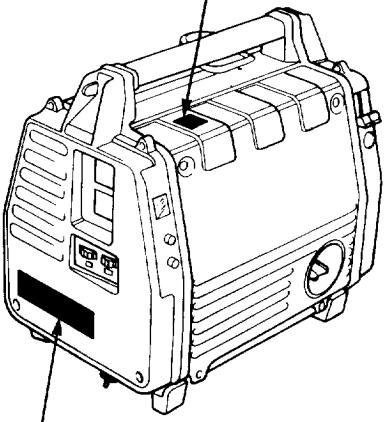

CE MARK

Manufacturer and address

Maximum ambient temperature

CE Generating set ISO 8528	EM650 HONDA MOTOR CO, LTD. 2-1-1 Minami Aoyama Minato-ku Tokyo, Japan		
Rated power COP 0.45/0.55 Kw	50/60Hz	Max.	40℃
Rated power factor 1.0	230V	Max.	1000m
Year of Mfg. 199	2.0/2.4A	Mass	22 Kg

Maximum altitude

Dry weight

Emplacement de la marque CE et des autocollants de bruit

[Types G, B, GV et F Seuelemt]

AUTOCOLLANT BRUIT

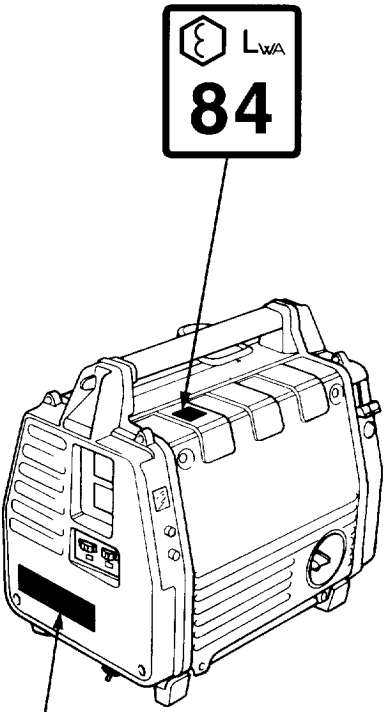

MARQUE CE

Nom et adresse du fabricant

Température ambiante maximale

Altitude maximale

Poids à sec

CE Generating set ISO 8528	EM650 HONDA MOTOR CO, LTD. 2-1-1 Minami Aoyama Minato-ku Tokyo, Japan		
Rated power COP 0.45/0.55 Kw	50/60Hz	Max.	40℃
Rated power factor 1.0	230V	Max.	1000m
Year of Mfg. 199	2.0/2.4A	Mass	22 Kg

3. COMPONENT IDENTIFICATION

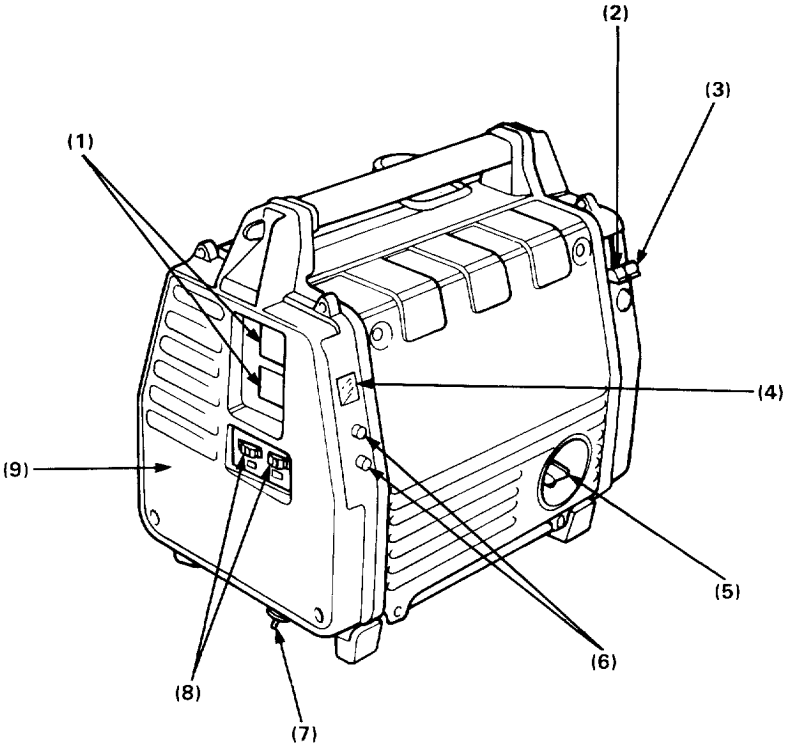

(1) AC receptacles
(2) Choke lever
(3) Engine switch
(4) Frequency meter
(5) Oil filler cap
(6) Circuit breakers
(7) Ground terminal
(8) DC terminals
(9) Left side cover
(10) Recoil starter grip
(11) Fuel tank cap
(12) Carrying handle
(13) Exhaust outlet
(14) Spark plug cover
(15) Frequency selector switch
(16) Air cleaner
(17) Right side cover

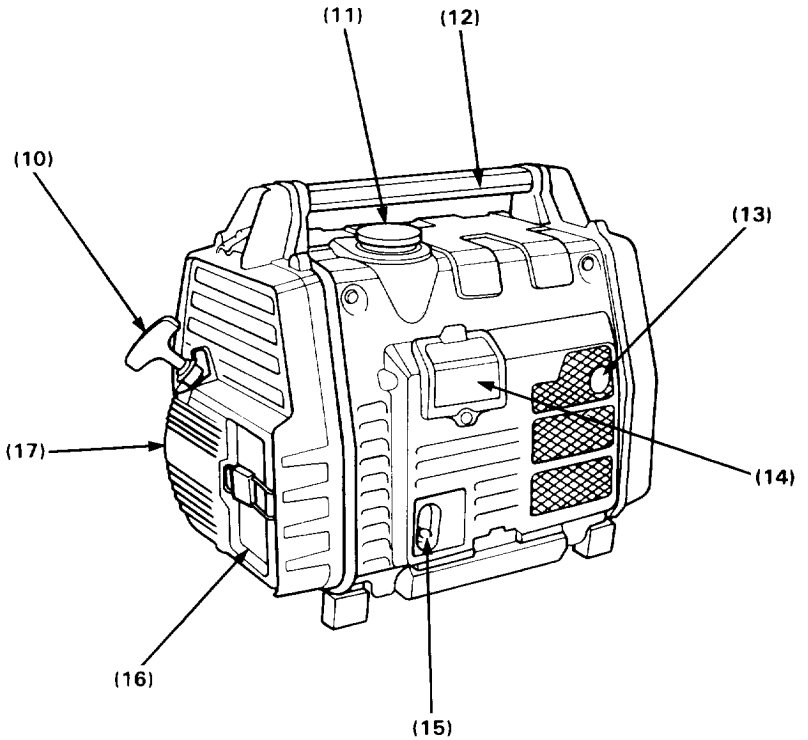

(1) Prises de courant alternatif
(2) Levier de starter
(3) Interrupteur du moteur
(4) Fréquencemètre
(5) Bouchon de remplissage d'huile
(6) Disjoncteurs
(7) Borne de mise à la terre
(8) Borne de courant continu
(9) Cache latéral gauche
(10) Poignée de lanceur
(11) Bouchon de réservoir d'essence
(12) Poignée de transport
(13) Orifice d'échappement
(14) Cache de bougie d'allumage
(15) Sélecteur de fréquence
(16) Filtre à air
(17) Cache latéral droit

4. PRE-OPERATION CHECK

CAUTION: Be sure to check the generator on a level surface with the engine stopped.

1. Check the engine oil level.

CAUTION: Engine oil is a major factor affecting engine performance and service life. Non-detergent or vegetable oils are not recommended.

Use Honda 4-stroke oil, or an equivalent high detergent, premium quality motor oil certified to meet or exceed U.S. automobile manufacturers' requirements for service classification SE or SF (Motor oils classified SE or SF will show this designation on the container).
Select the appropriate viscosity for the average temperature in your area.

Remove the oil filler cap, and wipe the dipstick with a clean rag. Check the oil level by inserting the dipstick in the filler hole without screwing it in. If the oil level is below the end of the dipstick, refill with recommended oil up to the top of the oil filler neck.

CAUTION: Running the engine with insufficient oil can cause serious engine damage.

(1) OIL FILLER CAP
(2) DIPSTICK
(3) OIL FILLER HOLE
(4) UPPER LEVEL
(5) LOWER LEVEL
(6) SE OR SF SINGLE VISCOSITY
(7) SE OR SF MULTI-VISCOSITY

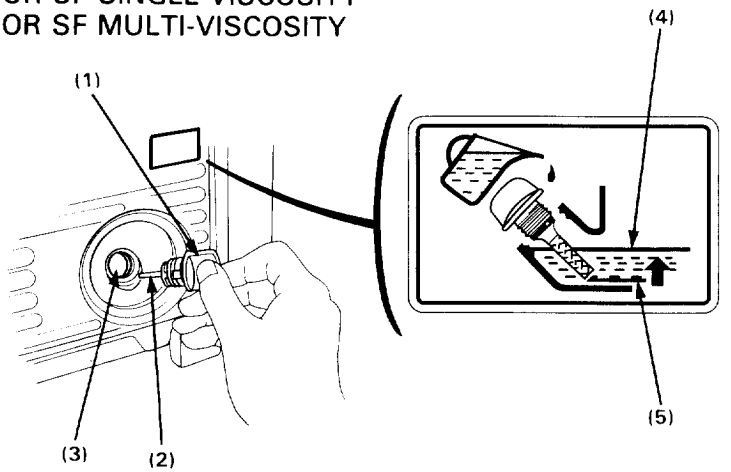

PRÉCAUTION: Contrôler le groupe électrogène sur un sol horizontal avec le moteur arrêté.

1. Vérifier le niveau d'huile moteur.

PRÉCAUTION: L'huile moteur est un facteur important pour la performance et la durée de service du moteur. Il est déconseillé d'utiliser une huile non détergente ou végétale.

Utiliser de l'huile Honda 4 temps ou une huile moteur de qualité supérieure détergente de qualité équivalente, certifiée pour correspondre ou dépasser les exigeances des fabricants d'automobiles américains pour la classification de service SE ou SF (les huiles moteur classées SE ou SF porteront cette inscription sur le récipient).
Choisir la viscosité appropriée à la température moyenne de votre région.

Retirer le bouchon de remplissage d'huile et essuyer la réglette-jauge avec un chiffon propre. Vérifier le niveau d'huile en introduisant la jauge dans l'orifice de remplissage sans la visser.
Si le niveau d'huile se trouve en-dessous de l'extrémité de la jauge, faire l'appoint d'huile préconisée jusqu'au col de l'orifice de remplissage.

PRÉCAUTION: Si le moteur était utilisé avec un niveau d'huile insuffisant, il risquerait d'être sérieusement endommagé.

(1) BOUCHON DE REMPLISSAGE D'HUILE
(2) JAUGE DE NIVEAU
(3) ORIFICE DE REMPLISSAGE D'HUILE
(4) NIVEAU SUPÉRIEUR
(5) NIVEAU INFÉRIEUR
(6) SE OU SF MONOGRADE
(7) SE OU SF MULTIGRADE

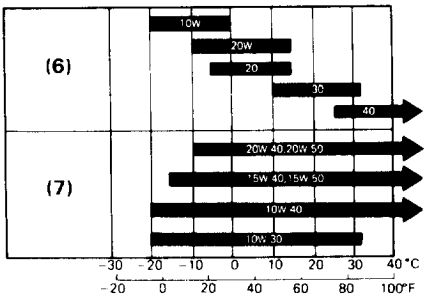

2. Check the fuel level.

Check the fuel level, and refill the tank if the fuel level is low.
Do not fill above the shoulder of the fuel strainer.
Use automotive gasoline (Unleaded or lowleaded is preferred to minimize combustion chamber deposits).
FOR NEW SOUTH WALES ONLY
Use unleaded fuel only.
Never use an oil/gasoline mixture or dirty gasoline.
Avoid getting dirt, dust or water in the fuel tank.
After refueling, tighten the fuel tank cap securely.

⚠WARNING

- **Gasoline is extremely flammable and is explosive under certain conditions.**
- **Refuel in a well-ventilated area with the engine stopped. Do not smoke or allow flames or sparks in the area where the engine is refueled or where gasoline is stored.**
- **Do not overfill the fuel tank (there should be no fuel in the filler neck). After refueling, make sure the tank cap is closed properly and securely.**
- **Be careful not to spill fuel when refueling. Spilled fuel or fuel vapor may ignite. If any fuel is spilled, make sure the area is dry before starting the engine.**
- **Avoid repeated or prolonged contact with skin or breathing of vapor. KEEP OUT OF REACH OF CHILDREN.**

(1) FUEL TANK CAP
(2) FUEL FILLER HOLE
(3) UPPER LEVEL

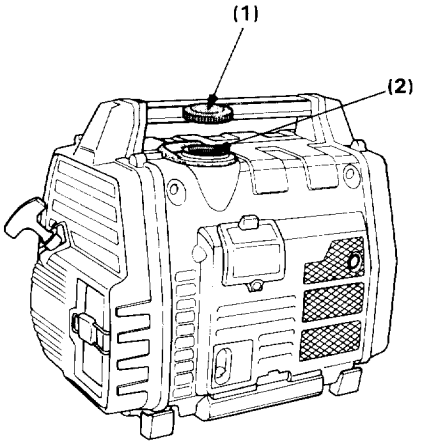

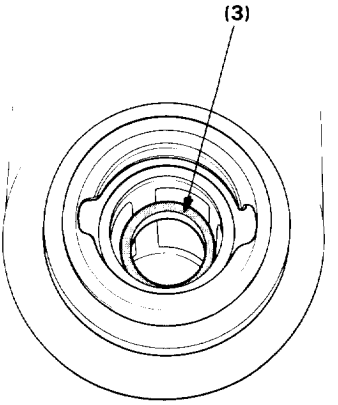

2. Vérfier l'indicateur de niveau d'essence.

Vérifier l'indicateur de niveau d'essence et remplir le réservoir si le niveau d'essence est bas.
Ne pas remplir au-delà l'épaulement de la crépine á essence.
Utiliser de l'esence automobile récente et propre (de préférence sans plomb ou à faible teneur en plomb pour réduire les dépôts dans la chambre de combustion). Ne jamais utiliser un mélange d'huile/essence ou de l'essence souillée. Éviter que de la poussière, de la saleté ou de l'eau ne pénètrent dans le réservoir d'essence.
Après avoir fait le plein, bien resserrer le bouchon de remplissage.

⚠ATTENTION

- **L'essence est un produit hautement inflammable et qui explose sous certaines conditions.**
- **Faire le plein dans un endroit bien aéré, le moteur arrêté. Ne pas fumer ou approcher de flammes vives ou d'étincelles près du lieu où le plein est effectué et près du lieu de stockage de l'essence.**
- **Ne pas trop remplir le réservoir (il ne doit pas y avoir d'essence dans le col de remplissage). Après avoir fait le plein, vérifier que le bouchon du réservoir est correctement fermé.**
- **Faire attention à ne pas renverser d'essence pendant le remplissage du réservoir. Les éclaboussures ou les vapeurs d'essence risqueraient de prendre feu. Avant de mettre le moteur en marche, s'assurer que l'essence renversée a séché et que les vapeurs sont dissipées.**
- **Eviter le contact direct de l'essence sur la peau ou de respirer les vapeurs. NE PAS LAISSER A LA PORTÉE DES ENFANTS.**

(1) BOUCHON DE RESERVOIR D'ESSENCE
(2) ORIFICE DE REMPLISSAGE D'ESSENCE
(3) NIVEAU SUPÉRIEUR

Gasolines containing alcohol

If you decide to use a gasoline containing alcohol (gasohol), be sure it's octane rating is at least as high as that recommended by Honda. There are two types of "gasohol": one containing ethanol, and the other containing methanol. Do not use gasohol that contains more than 10% ethanol. Do not use gasoline containing methanol (methyl or wood alcohol) that does not also contain cosolvents and corrosion inhibitors for methanol. Never use gasoline containing more than 5% methanol, even if it has cosolvents and corrosion inhibitors.

NOTE:

- Fuel system damage or engine performance problems resulting from the use of fuels that contain alcohol is not covered under the warranty. Honda cannot endorse the use of fuels containing methanol since evidence of their suitability is as yet incomplete.
- Before buying fuel from an unfamiliar station, try to find out if the fuel contains alcohol, if it does, confirm the type and percentage of alcohol used. If you notice any undersirable operating symptoms while using a gasoline that contains alcohol, or one that you think contains alcohol, switch to a gasoline that you know does not contain alcohol.

3. Check the air cleaner.

Check the air cleaner element to be sure it is clean and in good condition. Clean or replace the element if necessary (see page 48).

CAUTION: Never run the engine without the air cleaner. Rapid engine wear will result from contaminants, such as dust and dirt, being drawn through the carburetor, into the engine.

Essences contenant de l'alcool

Si l'on décide d'utiliser une essence contenant de l'alcool ("essence-alcool"), s'assurer que son indice d'octane est au moins égal à l'indice recommandé. Il existe deux types d'essence-clcool : le premier contient de l'échanol, le second du méthanol. Ne pas utiliser une essence-alcool contenant plus de 10% d'éthanol. Ne pas utiliser une essence contenant du méthanol (alcool méthylique ou alcool de bois) sans cossolvants et inhibiteurs de corrosion pour méthanol. Ne jamais utiliser une essence contenant plus de 5% de méthanol, ceci même si elle contient des cossolvants et des inhibiteurs de corrosion.

NOTE:

- Les dommages du circuit d'alimentation ou les problèmes de performances du moteur résultant de l'utilisation de carburants contenant de l'alcool ne sont pas couverts par la garantie. Honda n'est pas en mesure d'approuver l'utilisation de carburants contenant du méthanol car la preuve n'est pas encore pleinement faite qu'ils sont bien adaptés.
- Avant de se ravitailler dans une station-service que l'on connaît mal, essaver de savoir si l'essence contient de l'alcool, quel est le type d'alcool utilisé et dans quel pourcentage. Si l'on constate une anomalie de fonctionnement après avoir utilisé une essence contenant de l'alcool – ou une essence que l'on suspecte d'en contenir – revenir à une essence que l'on sait ne pas contenir de l'alcool.

3. Vérifier le filter à air.

Vérifier l'élément de filtre à air pour s'assurer qu'il est propre et en bon état. Nettoyer l'élément ou le remplacer si nécessaire (voir page 49).

PRECAUTION: Ne jamais faire tourner le moteur sans le filtre à air. Les contaminants, comme la poussière et la saleté, seraient aspirés dans le moteur par le biais du carburateur, ce qui entraînerait une usure rapide du moteur.

5. STARTING THE ENGINE

Before starting the engine, disconnect the load from the AC receptacles or DC terminals.

1. Turn the engine switch to the "ON" position.

   (1) ENGINE SWITCH

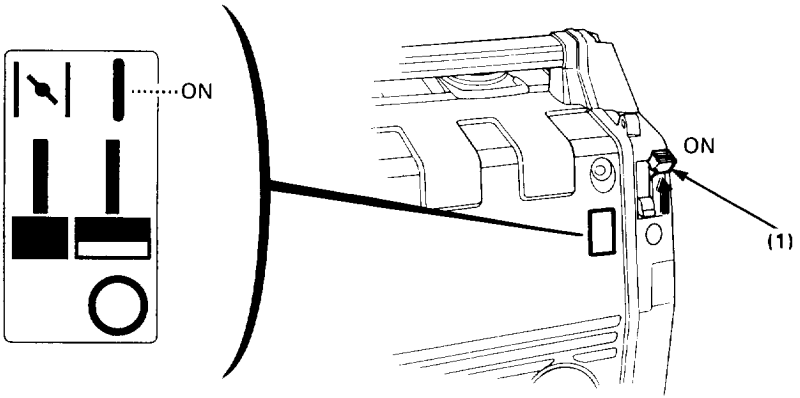

2. Move the choke lever to the CLOSED position.

   (2) CHOKE LEVER

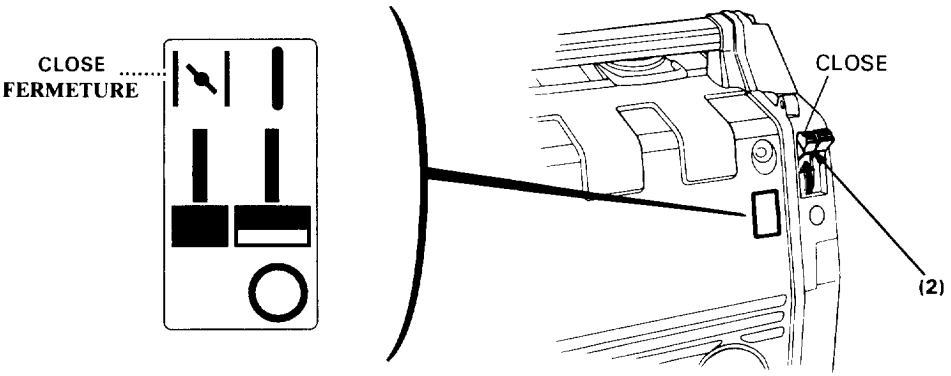

NOTE:
- Do not use the choke when the engine is warm or the air temperature is high.

5. MISE EN MARCHE DU MOTEUR

Avant de mettre le moteur en marche, débrancher la charge des prises CA ou des bornes CC.

1. Placer l'interrupteur du moteur sur la position "ON" (marche).

   (1) INTERRUPTEUR DU MOTEUR

2. Mettre la tirette de starter sur la position de FERMETURE.

   (2) LEVIER DE STARTER

NOTE:
- Ne pas utiliser le starter lorsque le moteur est chaud ou lorsque la température atmosphérique est élevée.

3. Pull the starter rope lightly until resistance is felt, then pull briskly.

CAUTION: Do not allow the starter grip to snap back. Return it slowly by hand.

(3) STARTER ROPE

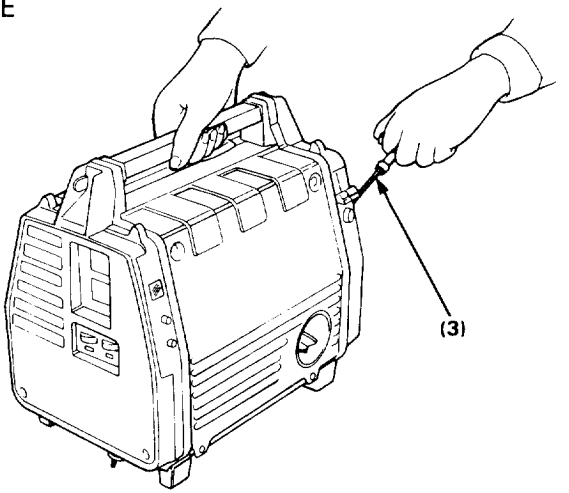

4. Move the choke lever to OPEN as the engine warms up.

(4) CHOKE LEVER

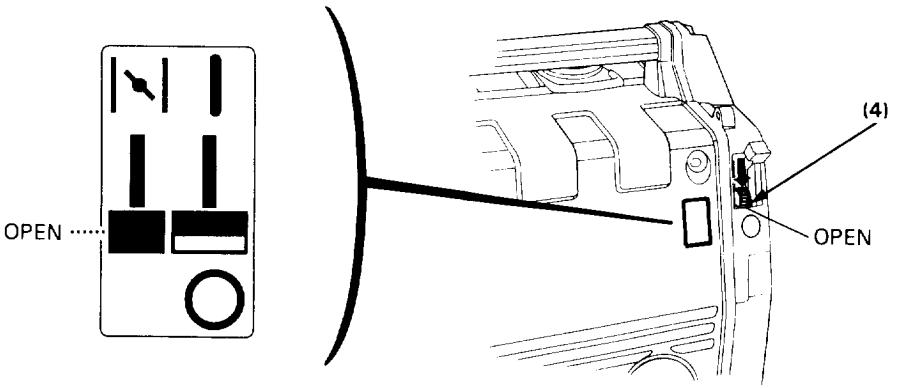

3. Tirer le câble de lancement légèrement jusqu'une résistance se fasse sentir, puis tirer d'un coup sec.

PRÉCAUTION: Ne pas laisser la poignée de lancement revenir d'elle-même.
La ramener lentement à la main.

(3) CORDELETTE DU DEMARREUR

4. Une fois que le moteur est chaud, placer le levier de starter sur la position OPEN (ouvert).

(4) LEVIER DE STARTER

- **High altitude operation**

At high altitude, the standard carburetor air-fuel mixture will be excessively rich. Performance will decrease, and fuel consumption will increase.

High altitude performance can be improved by installing a smaller diameter main fuel jet in the carburetor and readjusting the pilot screw. If you always operate the generator at altitudes higher than 1,830 m (6,000 feet) above sea level, have your authorized Honda dealer perform these carburetor modifications.

Even with suitable carburetor jetting, engine horsepower will decrease approximately 3.5% for each 305 m (1,000 foot) increase in altitude. The affect of altitude on the horsepower will be greater than this if no carburetor modification is made.

CAUTION: Operation of the generator at an altitude lower than the carburetor is jetted for may result in reduced performance, overheating, and serious engine damage caused by an excessively lean air/fuel mixture.

- **Fonctionnement en altitude élevée**

En altitude, la richesse stoechiométrique du mélange air-carburant du carburateur est très élevée. Il s'ensuit une baisse de la performance et une augmentation de la consommation d'essence.

Pour augmenter la performance en altitude il suffit d'installer un gicleur d'alimentation de plus petit diamètre au niveau du carburateur et de régler la vis pilote. En cas d'utilisation du électrogène à une altitude supérieure à 1 830 m au-dessus du niveau de la mer, faire régler le carburateur par un distributeur Honda agréé.

Toutefois, malgré une arrivée de carburant correctement adaptée, la puissance du moteur diminue de 3,5% tous les 305 m d'altitude supplémentaire. Cependant si le carburateur n'est pas modifié, l'altitude affecte beaucoup plus la puissance du moteur.

PRÉCAUTION: Les performances du électrogène sont smoindries s'il est utilisé à une altitude inférieure à celle pour laquelle l'alimentation du carburateur a été réglée; le moteur chauffe et est endommagé par un mélange stoechiométrique trop riche.

6. GENERATOR USE

⚠WARNING

- **To prevent electrical shock from faulty appliances, the generator should be grounded. Connect a length of heavy wire between the generator's ground terminal and an external ground source.**
- **Connections for standby power to a building's electrical system must be made by a qualified electrician and must comply with all applicable laws and electrical codes. Improper connections can allow electrical current from the generator to backfeed into the utility lines. Such backfeed may electrocute utility company workers or others who contact the lines during a power outage, and when utility power is restored, the generator may explode, burn, or cause fires in the building's electrical system.**

(1) GROUND TERMINAL

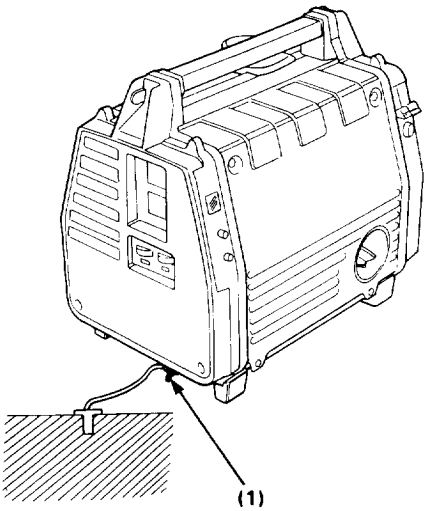

⚠ATTENTION

- **Pour prévenir tous risques d'électrocution dus à des appareils défectueux, le groupe électrogène doit être mis à la terre. Raccorder un fil de gros diamètre entre la borne de terre du groupe électrogène et une prise de terre externe.**
- **Le raccordement à une ligne secteur d'un bâtiment pour assurer une alimentation de secours doit toujours être effectué par un électricien qualifié et doit être conforme aux lois et codes électriques en vigueur. Des raccordements mal exécutés pourraient entraîner un retour du courant électrique généré par le groupe électrogène dans le réseau public. Un tel retour peut provoquer l'électrocution du personnel de la compagnie d'électricité, ou de toute autre personne, travaillant sur le réseau pendant une panne de courant, de plus, lorsque le courant est rétabli, le groupe électrogène risque d'exploser, de brûler ou de provoquer des débuts d'incendie dans le circuit électrique du bâtiment.**

(1) BORNE DE PRISE DE TERRE

CAUTION:

- Limit operation requiring maximum power of 550 VA/50 Hz and 650 VA/60 Hz to 30 minutes. For continuous operation, do not exceed the rated power of 450 VA/50 Hz and 550 VA/60 Hz. In either case, the total wattage of appliance connected must be considered.
- Most appliance motors require more than their rated wattage for start-up.
- Do not exceed the current limit specified for any one receptacle.
- Do not connect the generator to a household circuit. This could cause damage to the generator or to electrical appliances in the house.

- Do not modify or use the generator for other purposes than it is intended for. Also observe the following when using the generator.
  - Do not connect generators in parallel.
  - Do not connect an extension to the exhaust pipel.
  - Set the generator in the correct AC frequency range (50 Hz or 60 Hz).
- When an extension cable is required, be sure to use a tough rubber sheathed flexible cable (IEC 245 or equivalent).
- Limit length of extension cables; 60 m for cables of 1.5 mm^2 and 100 m for cables of 2.5 mm^2.
- Keep the generator away from other electric cables or wires such as commercial power supply lines.

NOTE:

- When using AC and DC output simultaneously, do not exceed 200 VA/50 Hz and 300 VA/60 HZ in the load connected to the AC receptacle.

PRECAUTION:

- **Ne pas utiliser le groupe à la puissance maximale de 550 watts/50 Hz et de 650 watts/60 Hz pendant plus de 30 minutes.**
  Pour une utilisation continue, ne pas dépasser la puissance nominale de 450 VA/50 Hz et 550 VA/60 Hz.
  Dans les deux cas, c'est le nombre total de watts des appareils branchés qui doit être considéré.
- **La plupart des moteurs des appareils demandent pour le démarrage une puissance supérieure à leur consommation nominale en watts.**
- **Ne pas dépasser la limite d'intensité indiquée pour chaque prise.**
- **Ne pas raccorder le groupe électrogène au secteur. Ceci pourrait l'endommager ainsi que les appareils électriques branchés sur le secteur.**
- **Ne pas modifier le groupe électrogène et ne pas l'utiliser dans un autre but que celui prévu. Observer également les points suivants:**
  - **Ne jamais connecter le groupe électrogène en parallèle.**
  - **Ne pas connecter un tuyau rallonge au tuyau d'échappement.**
  - **Régler le groupe électrogène à la fréquence CA correcte (50 Hz ou 60 Hz).**
- **Lorsqu'il est nécessaire d'ajouter un câble rallonge, utiliser un câble blindé flexible et robuste (IEC 245 ou équivalent).**
- **Longueur limite des câbles rallonges: 60 m pour les câbles de 1,5 mm2 et 100 m pour les câbles de 2,5 mm^2.**
- **Installer le groupe électrogène loin de tous câbles ou fils électriques, tels que les câbles d'alimentation du réseau d'électricité.**

NOTE:

- En cas d'utilisation simultanée du courant alternatif et du courant continu, ne pas dépasser 200 VA/50 Hz ou 300 VA/ 60Hz à la prise de courant alternatif.

Oil Alert System

The Oil Alert system is designed to prevent engine damage caused by an insufficient amount of oil in the crankcase. Before the oil level in the crankcase can fall below a safe limit, the Oil Alert system will automatically shut down the engine (the engine switch will remain in the ON position).
If the engine stops and will not restart, check the engine oil level (p.14) before troubleshooting in other areas.

(1) OIL FILLER CAP
(2) DIPSTICK
(3) OIL FILLER HOLE
(4) UPPER LEVEL
(5) LOWER LEVEL

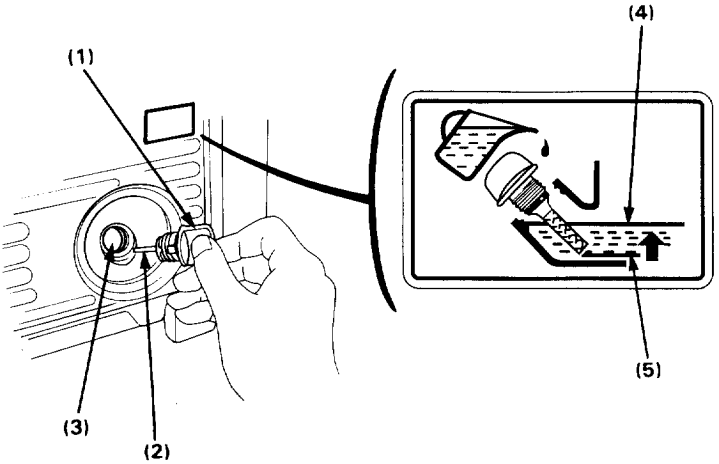

Système d'avertissement d'huile

Le système d'avertissement d'huile est prévu pour éviter tout risque de dommage du moteur causé par un manque d'huile dans le carter inférieur. Avant que le niveau d'huile dans le carter inférieur chute en-dessous d'une limite sûre, le Système d'avertissement d'huile arrête automatiquement le moteur. (L'interrupteur du moteur restera sur la positon ON.)

Si le moteur s'arrête et ne redémarre pas, vérifier le niveau de l'huile moteur (p. 15) avant de procéder à la recherche d'une autre cause de panne.

(1) BOUCHON DE REMPLISSAGE D'HUILE
(2) JAUGE DE NIVEAU
(3) ORIFICE DE REMPLISSAGE D'HUILE
(4) NIVEAU SUPÉRIEUR
(5) NIVEAU INFÉRIEUR

AC application

1. Move the frequency selector switch to 60 Hz or 50 Hz.
   60 Hz: In this position could be delivered more output for lighting and general use.
   50 Hz: This position should be set when using frequency sensitive appliances such as tape recorder or player.

	Rated output
60 Hz	550 VA
50 Hz	450 VA

2. Start the engine.

NOTE:
- An overloaded AC circuit will trip the AC circuit protector (push button comes out).
  If this occurs, reduce the load on the circuit, and wait a few minutes before pushing the circuit protector to resume operation.

(1) FREQUENCY METER
(2) AC CIRCUIT PROTECTOR
(3) FREQUENCY SELECTOR SWITCH

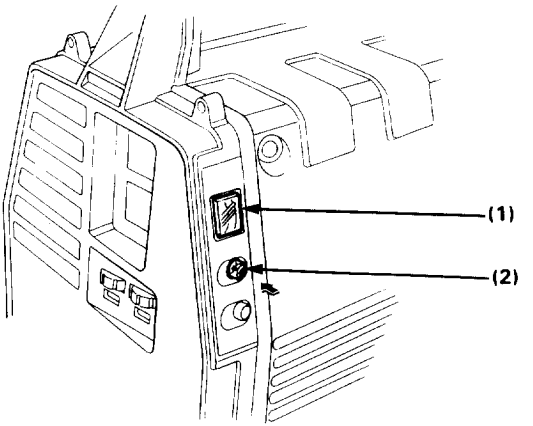

Alimentation en courant alternatif

1. Placer le sélecteur de fréquence sur 60 Hz ou 50 Hz.
   60 Hz: Cette position permet d'obtenir une plus grande puissance pour l'éclairage ou les utilisations générales.
   50 Hz: Placer le sélecteur sur cette position lors de l'utilisation d'appareils sensibles à la fréquence tels que magnétophone ou tourne-disques.

	Puissance nominale
60 Hz	550 VA
50 Hz	450 VA

2. Faire démarrer le moteur.

NOTE:
- Le système de protection du circuit CA se déclenche (sortie du bouton-poussoir) lorsque le circuit CA est en surcharge.
  Dans un tel cas, réduire la charge du circuit et attendre quelques minutes avant d'enfoncer le bouton-poussoir de protection pour remettre en route.

(1) FRÉQUENCEMÈTRE
(2) BOUTON-POUSSOIR DE PROTECTION DU CIRCUIT CA
(3) SÉLECTEUR DE FRÉQUENCE

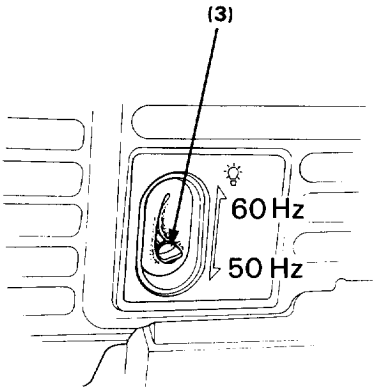

3. Plug in the appliance.

CAUTION:
Be sure that appliances do not exceed the generator's maximum load capacity for more than 30 minutes and that they never exceed the maximum load capacity. Substantial overloading will switch off the circuit breaker. Marginal overloading may not switch off the circuit breaker, but it will shorten the service life of the generator.
Be sure that all appliances are in good working order before connecting them to the generator. If an appliance begins to operate abnormally, becomes sluggish, or stops suddenly, turn off the circuit breaker and the generator engine switch immediately. Then disconnect the appliance and examine it for signs of malfunction.

(4) AC RECEPTACLES

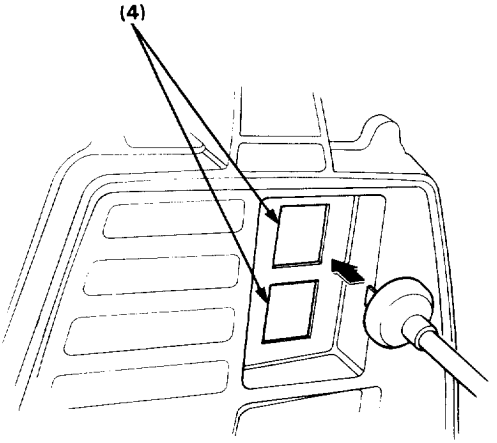

3. Brancher l'appareil consommateur.

PRECAUTION:
S'assurer que les appareils ne dépassent pas pendant plus de 30 minutes la capacité de charge maximale du groupe électrogène et qu'ils ne dépassent jamais sa capacité de charge maximale. Une surcharge importante peut déclencher le disjoncteur. Une surcharge légère peut ne pas déclencher le disjoncteur, mais elle raccourcira la durée de service du groupe électrogène.
S'assurer que tous les appareils sont en bon état de fonctionnement avant de les brancher au groupe électrogène. Si un appareil donne des signes de mauvais fonctionnement, s'il devient lent ou s'arrête soudainement, ouvrir le disjoncteur et couper l'interrupteur du moteur. Débrancher ensuite l'appareil et le vérifier pour déterminer la raison de son mauvais fonctionnement.

(4) PRISES DE COURANT ALTERNATIF

DC application

The DC terminals may be used for charging 12 volt automotive-type batteries only.

1. Connect the charging cables to the battery termimals and then to the DC terminals of the generator.

   (1) RED (POSITIVE) DC TERMINAL
   (2) BLACK (NEGATIVE) DC TERMINAL
   (3) DC CIRCUIT BREAKER
   (4) DC CAUTION MARK

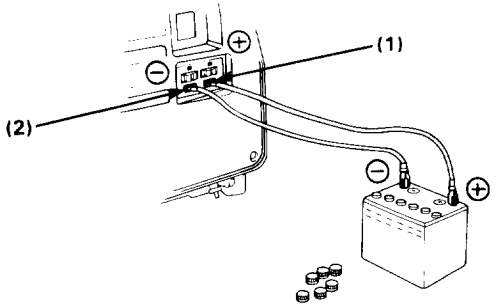

⚠ WARNING

- **To prevent the possibility of creating a spark near the battery, connect charging cables first to the battery, then to the generator. Disconnect cables first at the generator.**
- **Before connecting charging cables to a battery that is installed in a vehicle, disconnect the vehicle's grounded battery cable. Reconnect the vehicle's grounded battery cable after the charging cables are removed. This procedure will prevent the possibility of a short circuit and sparks if you make accidental contact between a battery terminal and the vehicle's frame or body.**

CAUTION:

- **Do not attempt to start an automobile engine with the generator still connected to the battery. The generator may be damaged.**
- **Connect the positive battery terminal to the positive charging cord. Do not reverse the charging cables, or serious damage to the generator and/or battery may occur.**

NOTE: When removing the DC outlet, set the frequency changeover switch to 60 Hz.

Alimentation en courant continu

Les bornes CC ne peuvent être utilisées que pour charger des batteries automobiles de 12 volts.

1. Raccorder les câbles de charge aux bornes de la batterie et ensuite aux bornes CC du groupe électrogène.

   (1) BORNE CC ROUGE (POSITIVE)
   (2) BORNE CC NOIRE (NÉGATIVE)
   (3) DISJONCTEUR CC
   (4) INDICATION DE MISE EN GARDE CC

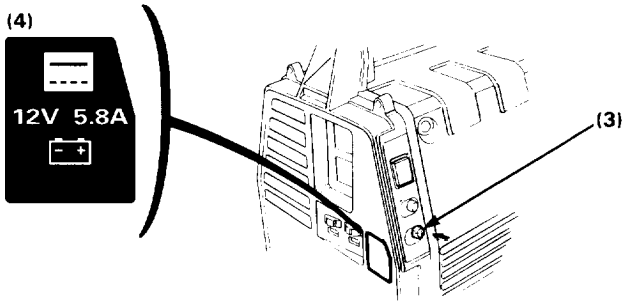

⚠ATTENTION

- **Pour prévenir tous risques de formation d'étincelles près de la batterie, raccorder les câbles de charge d'abord à la batterie et ensuite seulement au groupe électrogène. Déconnecter les câbles en commençant par le groupe électrogène.**
- **Avant de raccorder les câbles à une batterie installée sur un véhicule, déconnecter le câble de la batterie du véhicule mis à la masse. Reconnecter le câble de la batterie du véhicule mis à la masse une fois que les câbles de charge ont été enlevés. Le fait de procéder de cette manière élimine toute possibilité de court-circuit et de formation d'étincelles en cas de contact accidentel entre une borne de la batterie et le châssis ou la carrosserie du véhicule.**

PRECAUTION:

- **Ne pas essayer de faire démarrer le moteur d'une automobile tant que le groupe électrogène est connecté à sa batterie. Ceci pourrait endommager le groupe électrogène.**
- **Connecter la borne positive de la batterie au câble de charge positif. Ne pas inverser les câbles de charge, car cela pourrait endommager gravement le groupe électrogène et/ou la batterie.**

NOTE: Mettre le commufafeur de fréquence sur 60 Hz en cas de retrait de la prise CC.

⚠WARNING

- **The battery gives off explosive gases; keep sparks, flames and cigarettes away. Provide adequate ventilation when charging.**
- **The battery contains sulfuric acid (electrolyte). Contact with skin or eyes may cause severe burns. Wear protective clothing and a face shield.**
  - **If electrolyte gets on your skin, flush with water.**
  - **If electrolyte gets in your eyes, flush with water for at least 15 minutes and call a physician.**
- **Electrolyte is poisonous.**
  - **If swallowed, drink large quantities of water or milk and follow with milk of magnecia or vegetable oil and call a physician.**
- **KEEP OUT OF REACH OF CHILDREN.**

2. Start the engine.

NOTE:

- An overloaded DC circuit will trip the DC circuit breaker (push button comes out). If this happens, check the short circuit or counter connection and wait a few minutes before pushing the circuit breaker to resume operation.

⚠ATTENTION

- **La batterie dégage des gaz explosifs; ne pas approcher d'étincelles, de flammes vives ou de cigarettes. Pendant la charge assurer une bonne aération du lieu.**
- **La batterie contient de l'acide sulfurique (électrolyte) qui brle la peau et lex yeux. Toujours porter des gants et une visière de protection.**
  - **Si de l'électrolyte tombe sur la peau, rincer à l'eau claire.**
  - **Si l'électrolyte rentre dans lex yeux, passer de l'eau claire pendant au moins 15 minutes et consulter tout de suite un médecin.**
- **L'électrolyte est un poison.**
  - **Si vous en avalez, boire de grandes quantités d'eau ou de lait puis du lait de magnésium ou de l'huile végétale et consulter tout de suite un médecin.**
- **NE PAS LAISSER A LA PORTÉE DES ENFANTS.**

2. Faire démarrer le moteur.

NOTE:

- Une surcharge du circuit de courant continu déclenchera le disjoncteur CC (le bouton-poussoir sort). Si cela se produit, vérifier s'il n'y a pas de court-circuit ou une mauvaise connexion, et attendre quelques minutes avant d'enfoncer à nouveau le bouton pour remettre le groupe en marche.

7. STOPPING THE ENGINE

To stop the engine in an emergency, turn the engine switch OFF.

In normal use:

1. Turn off the electrical appliance and/or disconnect the DC charging cables from the generator.
2. Turn the engine switch to the OFF position.

(1) ENGINE SWITCH

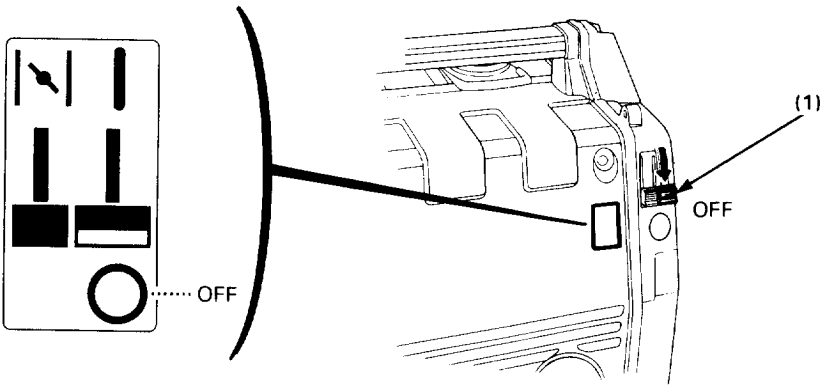

Pour arrêter le moteur en cas d'urgence, placer l'interrupteur du moteur sur OFF.

Lors de l'utilisation normale:

1. Couper le courant au niveau de l'interrupteur de l'appareil consommateur et/ou débrancher les câbles de charge CC du groupe électrogène.
2. Mettre l'interrupteur du moteur sur la position arrêt (OFF).

(1) INTERRUPTEUR DU MOTEUR

8. MAINTENANCE

The purpose of the maintenance and adjustment schedule is to keep the generator is the best operating condition.
Inspect or service as scheduled in the table below.

⚠ WARNING Shut off the engine before performing any maintenance. If the engine must be run, make sure the area is well ventilated. The exhause contains poisonous carbon monoxide gas.

CAUTION:
Use genuine HONDA parts or their equivalent. The use of replacement parts which are not of equivalent quality may damage the generator.

Maintenace Schedule

REGULAR SERVICE PERIOD Performed at every indicated month or operating hour interval, whichever comes first. / Item		Each use	First month or 20 hrs	Every month or 50 hrs	Every 6 months or 100 hrs	Every year or 300 hrs
Engine oil	Check level	O				
	Change		O		O	
Air cleaner	Check	O				
	Clean			O (1)		
Spark plug	Clean-Readjust				O	
Spark arrester (equipped type only)	Clean				O	
Valve clearance	Check-Readjust					O (2)
Combustion chamber and valves	Check—Relap					O (2)
Fuel tank and strainer	Clean					O (2)
Fuel line	Check (Replace if necessary)	Every 2 years				

NOTE:
(1) Service more frequently when used in dusty areas.
(2) These items should be serviced by an authorized Honda dealer, unless the owner has the proper tools and is mechanically proficient. See the Honda Shop Manual.

Le but du programme de réglage et d'entretien est de maintenir le groupe électrogène dans les meilleures conditions de fonctionnement possibles.
Le contrôler et l'entretenir conformément aux indications du tableau suivant :

⚠ATTENTION **Avant d'exécuter une opération du moteur, arrêter le moteur. Si le moteur doit fonctionner, s'assurer que l'aire de travail est bien aérée. L'échappement contient, en effet, du monoxyde de carbone, gaz toxique.**

PRECAUTION :
N'utiliser que des pièces HONDA d'origine ou de qualité equivalente. L'utilisation de pièces de rechange de qualité non équivalente peut endommager le groupe électrogène.

Programme d'entretien

FRÉQUENCE D'ENTRETIEN Effectuer des opération après le nombre de mois ou d'heures d'utilisation indiquée, au plus tôt des deux. Points d'entretien		Chaque utilisation	Premier mois ou 20 h	Tous les 3 mois ou 50 h	Tous les 6 mois ou 100 h	Tous les ans ou 300 h
Huile moteur	Vérifier le niveau	○				
	Renouveler		○		○	
Filtre à air	Vérifier	○				
	Nettoyer			○ (1)		
Bougie d'allumage	Nettoyer—Régler				○	
Pare-étincelles (type équipé seulement)	Nettoyer				○	
Jeu aux soupapes	Vérifier—Régler					○ (2)
Chambre de combustion et soupapes	Vérifier—Roder					○ (2)
Réservoir et filtre d'essence	Nettoyer					○ (2)
Canalisation de carburant	Vérifier (Remplacer si nécessaire)	Tous les 2 ans				

NOTE:
(1) Augmenter la fréquence de nettoyage en cas d'utilisation dans un milieu poussiéreux.
(2) Ces opérations doivent être confiées à un concessionnaire Honda, à moins que l'utilisateur ne dispose des outils appropriés et ne soit mécaniquement qualifié. Se reporter au Manuel d'Atelier Honda.

Changing oil

Drain the oil while the engine is still warm to assure rapid and complete draining.

CAUTION: Make sure to turn the engine switch OFF before draining.

1. Remove the oil filler cap.
2. Drain dirty oil into a container thoroughly.
3. Fill oil through the filler hole and check the level. (see page 14)
   Oil capacity: 0.35 ℓ (0.37 US qt, 0.32 Imp qt)

   (1) OIL FILLER HOLE
   (2) OIL FILLER CAP

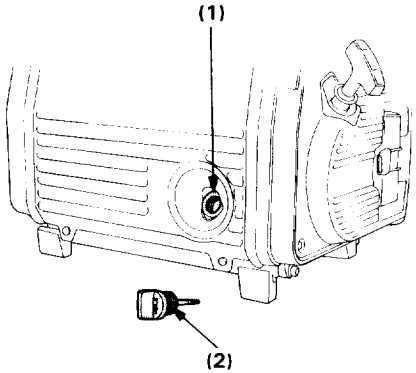

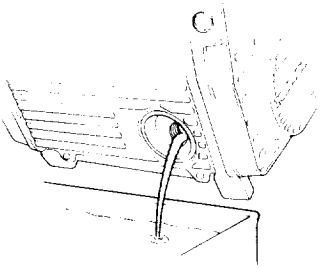

Wash your hands with soap and water after handling used oil.

NOTE: Please dispose of used motor oil in a manner that is compatible with the environment. We suggest you take it in a sealed container to your local service station for reclamation. Do not throw it in the trash or pour it on the ground.

Renouvellement de l'huile

Vidanger l'huile alors que le moteur est encore chaud: l'huile pourra être évacuée plus rapidement et plus complètement.

PRÉCAUTION: S'assurer que l'interrupteur du moteur se trouve sur la position OFF avant la vidange.

1. Retirer le bouchon de remplissage d'huile.
2. Vidanger entièrement l'huile souillée dans un récipient.
3. Remplir le carter d'huile par le trou de remplissage et vérifier le niveau d'huile. (Voir p age 15)
   Capacité d'huile: 0,35 ℓ

(1) ORIFICE DE REMPLISSAGE D'HUILE
(2) BOUCHON DE REMPLISSAGE D'HUILE

Se laver les mains avec de l'eau et du savon après avoir manipulé de l'huile usée.

NOTE: Prière de jeter l'huile moteur usée conformément aux règles de l'environnement. Nous vous conseillons de la garder dans un bidon fermé et de l'apporter au dépôt le plus proche. Ne pas la jeter à la décharge ou la vider sur le sol.

Air cleaner service

A dirty air cleaner will restrict air flow to the carburetor. To prevent carburetor malfunction, service the air cleaner regularly. Service more frequently when operating the generator in extremely dusty areas.

⚠ WARNING Do not use gasoline or low flash point solvents for cleaning. They are flammable and explosive under certain conditions.

CAUTION: Never run the generator without the air cleaner. Rapid engine wear will result.

1. Unsnap the spring, remove the air cleaner case and remove the element.
2. Wash the element in a non-flammable or high flash point solvent and dry it thoroughly.
3. Soak the element in clean engine oil and squeeze out the excess oil.
4. Reinstall the air cleaner element and the case.

Check the air cleaner frequently and service as required when operating the generator in extremely dusty areas.

(1) CASE SPRING
(2) ELEMENT

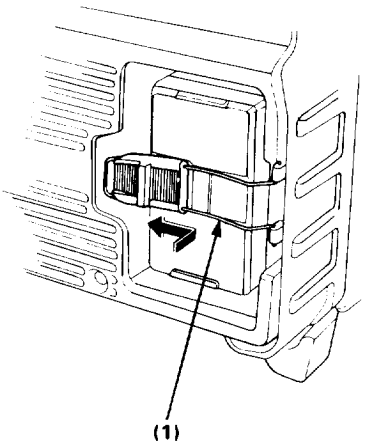

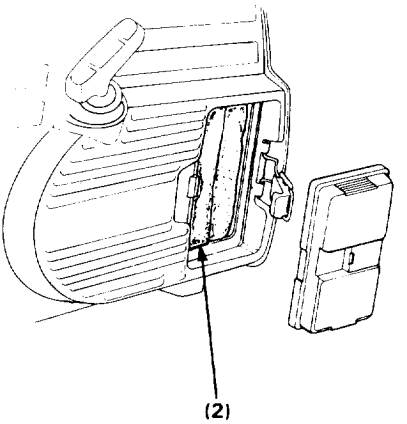

Entretien du filtre à air

Si le filtre à air est sale, le passage d'air vers le carburateur sera restreint. Pour prévenir toute avarie du carburateur, nettoyer le filtre à air régulièrement. Le nettoyer plus souvent, lorsque le groupe électrogène est utilisé dans un environnement poussièreux.

⚠ATTENTION Ne pas utiliser de l'essence ou un solvant à point d'éclair bas pour le nettoyage. Ces substances sont inflammables et peuvent exploser dans certaines conditions.

PRÉCAUTION: Ne jamais utiliser le groupe électrogène sans filtre à air. L'usure du moteur s'en trouverait accélerée.

1. Décrocher le ressort, retirer le boîtier du filtre à air et sortir l'élément filtrant.
2. Laver l'élément filtrant dans un solvant non inflammable ou à point d'éclair élevé et le sécher complètement.
3. Tremper l'élément dans de l'huile moteur propre et en extraire l'huile en excès.
4. Remettre l'élément du filtre à air et le boîtier en place.

Contrôler le filtre à air fréquemment et le nettoyer toutes les fois qu'il est nécessaire lors de l'utilisation du groupe dans des endroits extrêmement poussiéreux.

(1) RESSORT DE BOÎTIER
(2) ÉLÉMENT

Spark plug service

Recommended spark plug: BMR-4A (NGK) or W14MR-U (DENSO)

To ensure proper engine operation, the spark plug must be properly gapped and free of deposits.

1. Clean any dirt from around the spark plug base.
2. Remove the spark plug cap.
3. Use the wrench supplied in the tool kit to remove the spark plug.
4. Visually inspect the spark plugs. Discard the spark plugs if there is apparent wear, or if the insulators are cracked or chipped. Clean the spark plugs with a with a wire brush if they are to be reused.
5. Mesure the plug gap with a feeler gauge.
   The gap should be 0.6—0.7 mm (0.024—0.028 in). Correct as necessary by carefully bending the side electrode.
6. Attach the plug washer and thread the plug in by hand to prevent cross threading.
7. After a new spark plug has been seated by hand, it should be tightened 1/2 turn with a wrench to compress its washer.
   If a used plug is being reinstalled, it should only require 1/8 to 1/4 turn after being seated.

Entretien de la bougie d'allumage

Pour la France n'utilisez que les bougies antiparasitées BMR-4A et W14MR-U agrées RTF M 298.

Bougie d'allumage recommandée: BMR-4A (NGK), W14MR-U (DENSO)

Pour assurer un bon fonctionnement du moteur, l'écartement des électrodes de la bougie doit être correct et la bougie ne doit pas être encrassée.

1. Décrasser le pourtour de l'embase de la bougie
2. Retirer le capuchon de bougie.
3. Utiliser la clé fournie dans la trousse à outils pour retirer la bougie d'allumage.
4. Inspecter la bougie d'allumage et la jeter si les électrodes sont usées ou si l'isolant est fendu ou écaillé. En cas de réutilisation nettoyer les électrodes et l'isolant avec une brosse métallique.
5. Mesurer l'écartement des électrodes avec un calibre d'épaisseur.
   L'écartement doit être compris entre 0,6 et 0,7 mm. Le corriger si nécessaire en recourbant avec soin l'électrode latérale.
6. Poser la rondelle de bougie et visser la bougie à la main pour éviter de fausser les filets.
7. Dans le cas d'une bougie neuve, après l'avoir mise en place à la main, la serrer d'un 1/2 tour à l'aide d'une clé pour comprimer la rondelle.
   Dans le cas d'une bougie déjà utilisée, ne la serrer que de 1/8 à 1/4 de tour après l'avoir mise en place à la main.

CAUTION:

- **The spark plug must be securely tightened. An improperly tightened plug can become very hot and possibly damage the generator.**
- **Never use a spark plug with an improper heat range.**

(1) PLUG WRENCH
(2) SIDE ELECTRODE
(3) 0.6—0.7 mm (0.024—0.028 in)

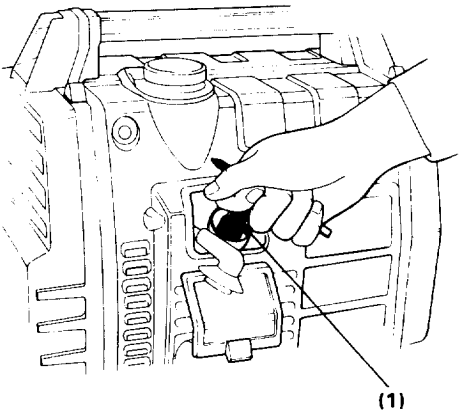

PRÉCAUTION

- **La bougie d'allumage doit être bien serrée. Si elle est mal serrée, elle risque de devenir très chaude ce qui peut entraîner une détérioration du groupe électrogène.**
- **Ne jamais utiliser une bougie d'allumage ayant une gamme thermique impropre.**

(1) TROUSSE À OUTILS
(2) ÉLECTRODE LATÉRALE
(3) 0,6—0,7 mm

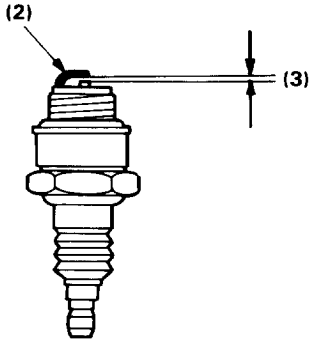

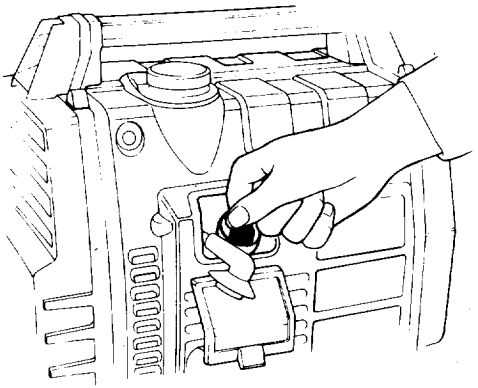

Spark arrester maintenance (Equipped type only)

⚠ WARNING If the generator has been running, the muffler will be very hot. Allow it to cool before proceeding.

CAUTION: The spark arrester must be serviced every 100 hours to maintain its efficiency.

1. Remove the fuel tank cap.
2. Remove the four 5 mm pan-screws, and then remove the rear cover. Retighten the fuel tank cap.
3. Remove the two 6 mm bolts, and then remove the muffler protector.
4. Remove the three 6 mm bolts that hold the muffler. Move the muffler to the right and up as far as possible. Carefully remove the spark arrester from the muffler.
5. Use a brush to remove carbon deposits from the spark arrester screen. Inspect the screen for breaks or tears, and replace it if necessary.
6. Check the exhaust pipe gasket; replace if damaged. Reinstall the muffler, muffler protector and rear cover in the reverse order of disassembly.

(1) 5 mm PAN-SCREWS
(2) REAR COVER
(3) 6 mm BOLTS
(4) FUEL TANK CAP
(5) 6 mm BOLTS
(6) 6 mm BOLT
(7) MUFFLER
(8) SPARK ARRESTER
(9) SPARK ARRESTER SCREEN

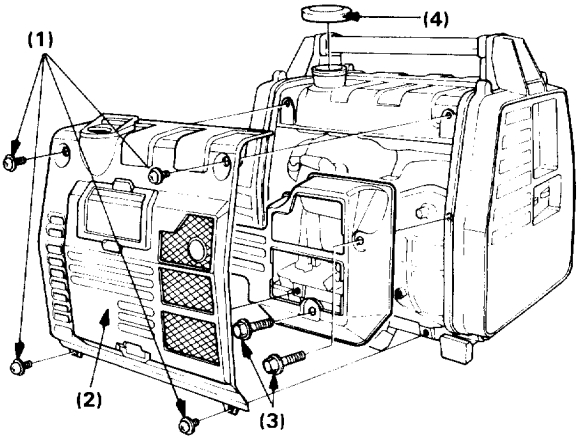

Entretien du pare-étincelles (Type équipé seulement)

⚠ATTENTION Si le groupe électrogène vient d'être utilisé, le silencieux est très chaud. Le laisser refroidir avant de commencer.

PRÉCAUTION: Le pare-étincelles doit être entretenu toutes les 100 heures afin de maintenir son efficacité.

1. Retirer le bouchon du réservoir d'essence.
2. Déposer les quatre vis à six pans de 5 mm et retirer le cache arrière. Resserrrer le bouchon du rèservoir d'essence.
3. Déposer les deux boulons de 6 mm, puis retirer le protecteur de silencieux.
4. Déposer les trois boulons de 6 mm qui maintiennent le silencieux. Déplacer le silencieux vers la droite et vers le haut autant que possible. Déposer avec soin le pare-étincelles du silencieux.
5. Utiliser une brosse pour éliminer les dépôts de charbon de l'écran du pare-étincelles.
   Vérifier si l'écran n'est pas cassé ou déchiré et le remplacer si nécessaire.
6. Vérifier le joint du tuyau d'échappement et voir s'il n'est pas cassé ou déchirè; le remplacer s'il est endommagé. Reposer le silencieux, le protecteur de silencieux et le cache arrière dans l'ordre inverse du démontage.
   (1) VIS À SIX PANS DE 5 mm
   (2) CACHE ARRIÈRE
   (3) BOULON DE 6 mm
   (4) BOUCHON DE RÉSERVOIR D'ESSENCE
   (5) BOULONS DE 6 mm
   (6) BOULON DE 6 mm
   (7) SILENCIEUX
   (8) PARE-ÉTINCELLES
   (9) ÉCRAN DE PARE-ÉTINCELLES

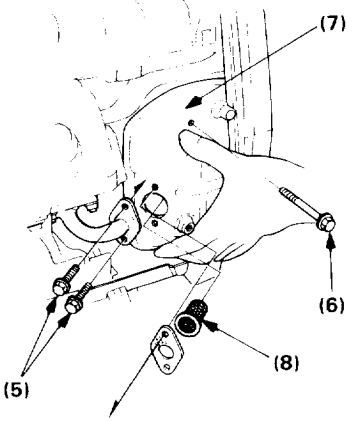

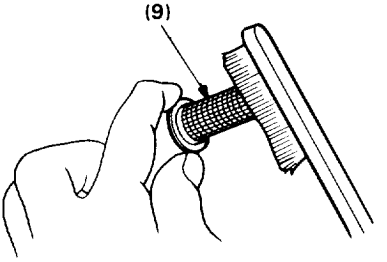

9. TRANSPORTING/STORAGE

⚠WARNING When transporting the generator, turn the engine switch OFF and keep the generator level to prevent fuel spillage. Fuel vapor or spilled fuel may ignite.

Before storing the unit for an extended period:

1. Be sure the storage area is free of excessive humidity and dust.
2. Drain the fuel.
   a. Move the engine switch to ON.
   b. Loosen the carburetor drain screw and drain the gasoline from the carburetor into a suitable container. Retighten the screw.
   c. Move the engine switch to OFF.

(1) DRAIN SCREW

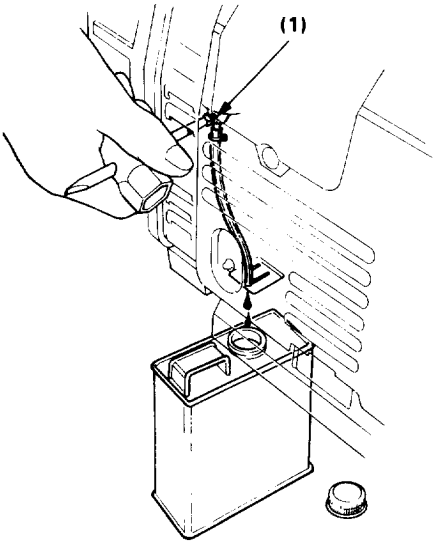

3. Slowly pull the starter grip until resistance is felt. At this point, the piston is coming up on its compression stroke and both the intake and exhaust valves are closed. Storing the engine in this position will help to protect it from internal corrosion.

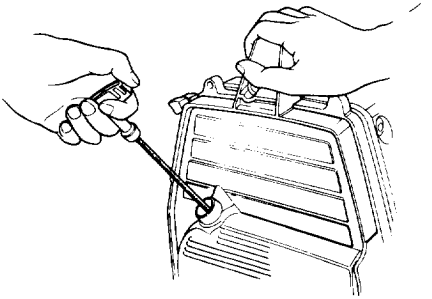

⚠ATTENTION Lors du transport du groupe électrogène, placer l'interrupteur du moteur sur la position OFF et maintenir le groupe de niveau pour éviter de renverser de l'essence. Les vapeurs d'essence ou de l'essence renversée risquent de s'enflammer.

Avant de remiser le générateur pour une période prolongée:

1. S'assurer que l'endroit de remisage n'est ni trop humide ni trop poussiéreux.
2. Vidanger l'essence.
   a. Placer l'interrupteur du moteur sur la position ON.
   b. Vidanger le carburateur en desserrant la vis de vidange et recueillir l'essence dans un récipient approprié. Revisser la vis.
   c. Placer l'interrupteur du moteur sur la position OFF.

   (1) VIS DE VIDANGE

3. Tirer lentement sur la poignée de lancement jusqu'à ce qu'un résistance soit ressentie. A ce moment là le piston se trouve au temps de compression et les soupapes d'admission et d'échappement sont toutes deux fermées. Le fait de remiser le moteur dans cet état contribue à le protéger contre la corrosion interne.

10. TROUBLESHOOTING

A. When the engine will not start:
1. Is the engine switch on?
2. Is there enough oil in the engine?
3. Is there enough fuel?
4. Are all loads disconnected from the AC receptacles and DC terminals?
5. Is there a spark at the spark plug?
   a. Remove the spark plug cap. Clean any dust from around the spark plug base, then remove the spark plug.
   b. Install the spark plug in the plug cap.
   c. Turn the engine switch on.
   d. Grounding the side electrode to any engine ground, pull the recoil starter to see if sparks jump across the gap.

⚠ WARNING Be sure there is no spilled fuel near the spark plug. Spilled fuel may ignite. Perform this test in a well ventilated area.

   e. If there are no sparks, replace the plug.
   f. If the new spark plug does not spark, take the generator to an authorized Honda dealer.

(1) ENGINE SWITCH
(2) SPARK PLUG

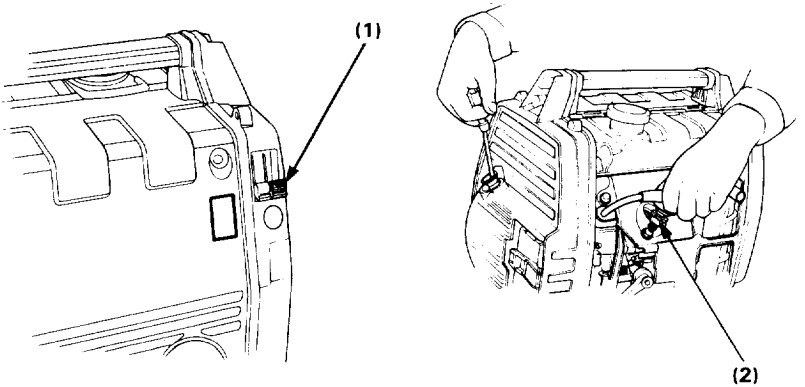

A. Lorsque le moteur ne démarre pas.

1. Est-ce que l'interrupteur du moteur se trouve sur la position ON?
2. Y a-t-il suffisamment d'huile dans le moteur?
3. Est-ce qu'il y a assez d'essence?
4. Est-ce que tous les cordons sont déconnectés des prises de courant alternatif et des bornes de courant continu?
5. Est-ce qu'il y a une étincelle à la bougie d'allumage?
   a. Retirer le capuchon de bougie d'allumage. Nettoyer toute la poussière de l'embase de la bougie et déposer la bougie.
   b. Placer la bougie dans le capuchon de bougie.
   c. Placer l'interrupteur du moteur sur la position ON.
   d. En mettant l'électrode latérale à la terre sur une masse du moteur, tirer sur le lanceur à réenroulement automatique pour voir si une étincelle jaillit entre les électrodes.

⚠ATTENTION S'assurer qu'il n'y a pas d'essence renversée près de la bougie d'allumage. L'essence renversée risque de s'enflammer. Effectuer cet essai dans un endroit bien ventilé.

   e. S'il n'y a pas d'étincelle, remplacer la bougie d'allumage.
   f. Si la bougie d'allumage ne produit pas d'étincelles, confier le groupe électrogène à un concessionnaire Honda autorisé.

(1) INTERRUPTEUR DU MOTEUR
(2) TÉMOIN D'AVERTISSEMENT D'HUILE

6. Is gasoline reaching the carburetor?
   To check, place a suitable container under the drain tube, turn the engine switch on and loosen the drain screw. Fuel should flow out freely.
   If OK, try to start the engine according to the instructions.

(1) DRAIN SCREW

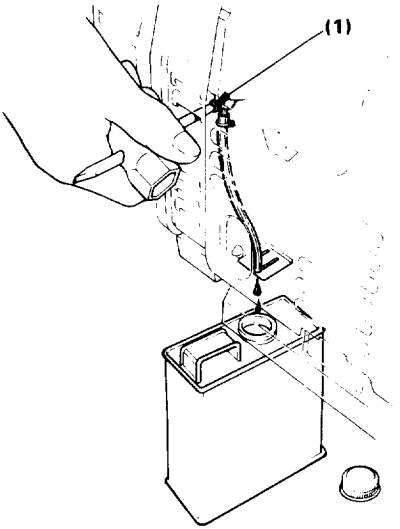

7. If the engine still does not start, take the generator to an authorized Honda dealer.

⚠WARNING **If any fuel is spilled, make sure the area around the spark plug and the generator is dry before starting the engine.**
Fuel vapor or spilled fuel may ignite.

B. No electricity at the AC receptacles:
   1. Is the AC circuit protector on?
   2. Check the electrical appliance or equipment for any defects.

C. No electricity at the DC terminals:
   1. Is the DC circuit protector on?

6. Est-ce que l'essence atteint le carburateur?
   Pour vérifier, placer un récipient approprié sous le tube de vidange, placer l'interrupteur du moteur sur la position ON et desserrer la vis de vidange. L'essence doit s'écouler librement.
   S'il n'y a pas de problème, mettre le moteur en marche en suivant les instructions.

(1) VIS DE VIDANGE

7. Si le moteur ne démarre toujours pas, confier le groupe électrogène à un concessionnaire Honda autorisé.

⚠ATTENTION Si de l'essence a été renversée, s'assurer que la zone autour de la bougie d'allumage et du groupe électrogène est bien sèche avant de mettre le moteur en marche. Les vapeurs d'essence ou de l'essence renversée risquent de s'enflammer.

B. S'il n'y a pas de courant aux prises CA:
1. Le protecter de circuit CA est-il enclenché?
2. Vérifier si les appareils ou l'équipement électriques ne présentent pas de défauts.

C. S'il n'y a a pas de courant aux bornes CC:
1. Le projector de circuit CC est-il enclenche?

11. SPECIFICATIONS

Dimensions

Length × Width × Height	410 × 270 × 375 mm (16.1 × 10.6 × 14.8 in)
Dry Weight	22 kg (48.5 lb)

Engine

Engine Type	4-stroke, side valve, 1 cylinder
Displacement [Bore x Stroke]	76 cc (4.65 cu in) [46 x 46 mm (1.81 x 1.81 in)]
Compression Ratio	6:1
Engine Speed	50 Hz : 3,000 min^{-1} (r/min, r.p.m) 60 Hz : 3,600 min^{-1} (r/min, r.p.m)
Cooling System	Forced air cooling
Ignition System	Transistorized magneto
Oil Capacity	0.35 ℓ (0.37 US qt, 0.32 Imp qt)
Fuel Tank Capacity	2.8 ℓ (0.74 US gal., 0.62 Imp gal)
Spark Plug	BMR-4A (NGK), W14MR-U (DENSO)
Noise Level (ISO 8528-10)	84 dB(A)

Generator

	Type	L	E	B, G GV, F, FC	U
AC output	Rated Voltage (V) Rated Frequency (Hz)	120 50/60	220 50/60	230 50/60	240 50/60
	Rated current (A)	3.8/4.6	2.0/2.5	2.0/2.4	1.9/2.3
	Rated Output (VA)	450 (50 Hz) 550 (60 Hz)			
	Maximum Output (VA)	550 (50 Hz) 650 (60 Hz)			
DC output		Only for charging 12 V automotive batteries. Maximum charging output = 8.3 A. (B, G, GV, F, FC type: 5.8 A)			

NOTE: Specifications are subject to change without notice due to improvements.

Dimensions

Longueur x largeur x hauteur	410 × 270 × 375 mm
Poids à sec	22 kg

Moteur

Type de moteur	4 temps, soupapes latérales, monocylindre
Cylindrée [Alésage x course]	76 cm^3 [46 x 46 mm]
Taux de compression	6:1
Régime moteur	50 Hz : 3 000 tr/mn 60 Hz : 3 600 tr/mn
Système de refroidissement	Refroidissement par air forcé
Système d'allumage	Transistor Magnéto
Contenance en huile	0,35 ℓ
Contenance du réservoir de carburant	2,8 ℓ
Bougie d'allumage	BMR-4A (NGK), W14MR-U (DENSO)
Niveau de bruit (ISO 8528-10)	84 dB(A)

Groupe électrogène

	Type	L	E	B, G GV, F, FC	U
Sortie de CA	Tension nominale (V) Fréquence nominale (Hz)	120 50/60	220 50/60	230 50/60	240 50/60
	Courant nominal (A)	3,8/4,6	2,0/2,5	2,0/2,4	1,9/2,3
	Sortie nominale (VA)	450 (50 Hz) 550 (60 Hz)			
	Puissance maximale (VA)	550 (50 Hz) 650 (60 Hz)			
Sortie de courant continu		Seulement pour la charge des batteries automobiles de 12 V. Puissance Maximale de charge = 8,3 A. (Type B, G, GV, F, FC: 5,8 A)			

NOTE: Les spécifications sont sujettes à modification sans préavis pour des raisons d'amélioration.

	Part Name	Dénomination
L.FB	L. side frame block	Bloc de cadre latéral gauche
R.FB	R. side frame block	Bloc de cadre latéral droit
AC.CB	AC. Circuit Breaker	Disjoncteur CA
AC.OR	AC. Output Receptacle	Prise de sortie de courant alternatif
DC.CB	DC. Circuit Breaker	Disjoncteur CC
RT	Rectifier	Redresseur
DC.OR	DC. Output Terminal	Borne de sortie CC
Eg.B	Engine Block	Bloc moteur
ESw	Engine Switch	Interrupteur du moteur
FW	Field Winding	Enroulement inducteur
CW	Condenser Winding	Enroulement condensateur
FM	Frequency Meter	Fréquencemètre
FCSw	Frequency Selector Switch	Sélecteur de fréquence
GeB	Generator Block	Bloc générateur
GT	Ground Terminal	Borne de terre
MW	Main Winding	Enroulement principal
TU/MU	Transistorized magneto unit	Unité transistorisée d'allumage
IgC	Ignition Coil	Bobine d'allumage
SP	Spark Plug	Bougie d'allumage
OLSw	Oil Level Switch	Contacteur de niveau d'huile
G	Ground	Terre
NF	Noise Filter	Filtre de bruit

Bl	BLACK	Bl	NOIR
Y	YELLOW	Y	JAUNE
Bu	BLUE	Bu	BLEU
G	GREEN	G	VERT
R	RED	R	ROUGE
W	WHITE	W	BLANC
Br	BROWN	Br	MARRON
LG	LIGHT GREEN	LG	VERT CLAIR
Gr	GRAY	Gr	GRIS
P	PINK	P	ROSE

L Type
Type L

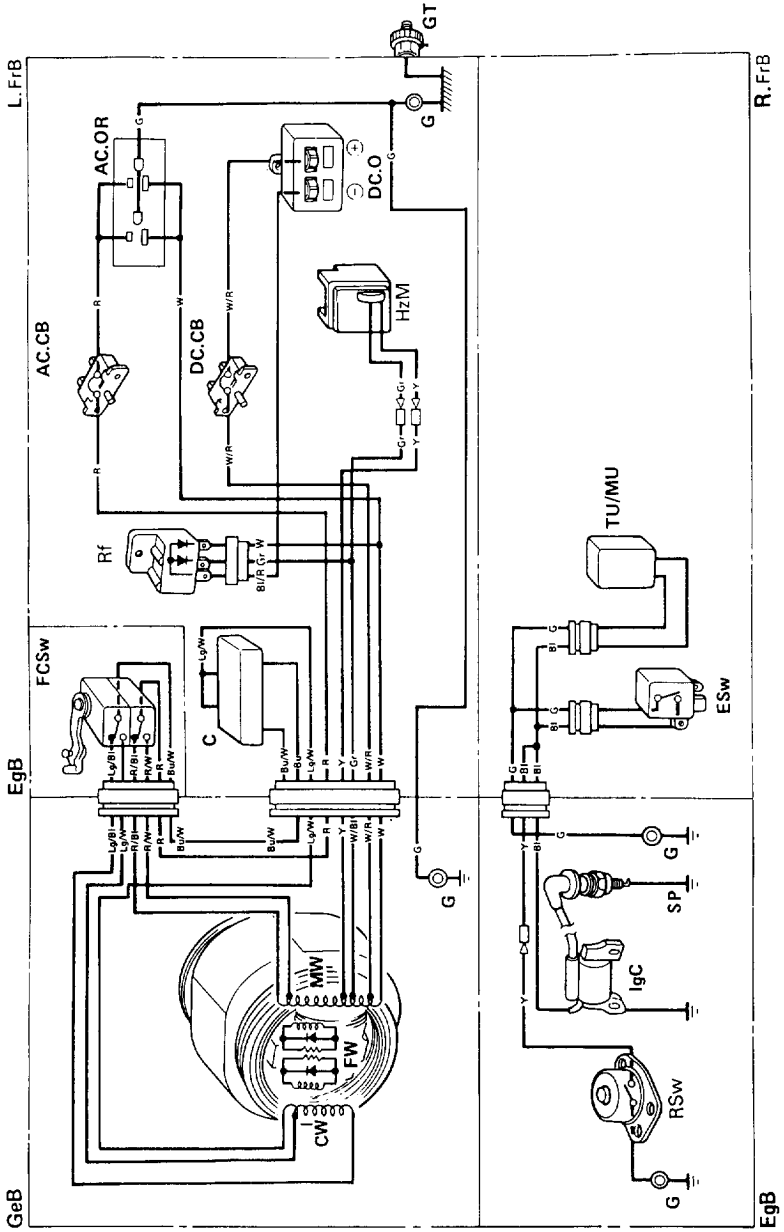
L.FrB
R.FrB
GeB
EgB
EgB
GT
G
AC.OR
AC.CB
DC.CB
DC.O
HzM
Rf
FCSw
C
TU/MU
ESw
MW
FW
CW
IgC
SP
RSw

E, U Types
Types E, U

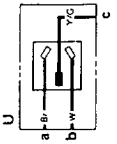

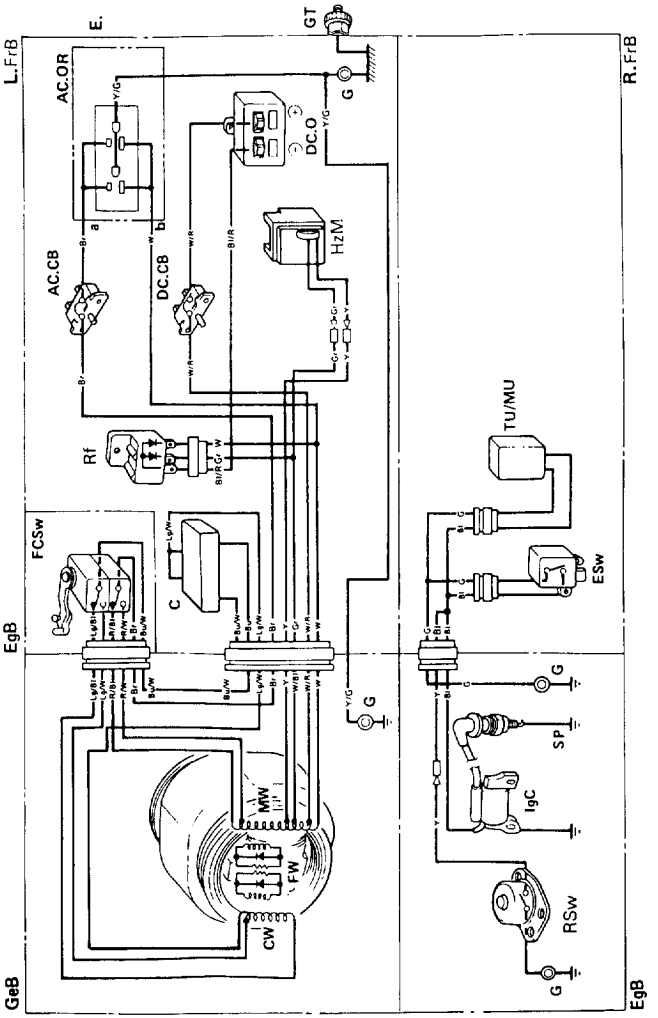

B, F, FC, G, GV Types

Types B, F, FC, G, GV

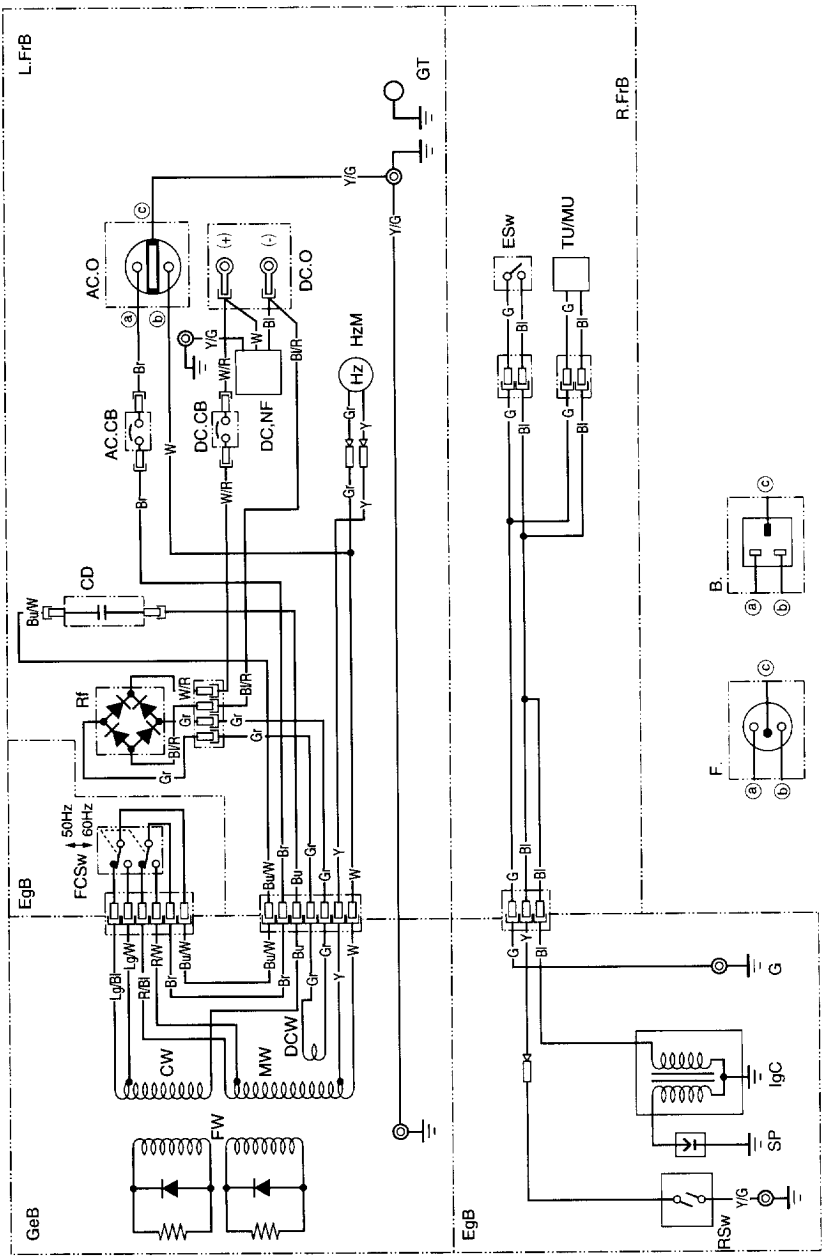

RECEPTACLE
PRICE

Shape	Forme	Type Type
		G. GV
		F
		L.E
		B
		U

13. MAJOR HONDA DISTRIBUTOR ADDRESSES IN EUROPE
13. ADRESSES DES PRINCIPAUX CONCESSIONNAIRES HONDA EN EUROPE

NAME OF FIRM (COMPANY)	ADDRESS	TEL: FAX:
Honda (U.K.) Limited	Power Road, Chiswick, London W.4 United Kingdom	Tel: 081-747-1400 Fax: 081-747-3594
Honda France S.A.	Parc d'activités de Pariest B.P. 46, 77312 Marne la Vallée Cedex France	Tel: 1-60-37-30-00 Fax: 1-60-37-33-33
Honda Deutschland GmbH.	Sprendlinger, Landstraße 166 D-63069 Offenbach/Main Germany	Tel: 069-83-09-0 Fax: 069-83-09-519
Honda Belgium H.V.	Wijngaardveld 1, 9300 Aalst Belgium	Tel: 053-725-111 Fax: 053-725-100
Honda Italia Industriale S.P.A.	Via Kenia 72 00144 Roma EUR Italy	Tel: 06-54-7941 Fax: 06-59-20214
Honda (Suisse) S.A.	Route des Mouliéres 10 Case Postale Ch 1214 Vernier-Geneve, Switzerland	Tel: 022-341-22-00 Fax: 022-341-09-72
Honda Nederland B.V.	Nikkelstraat 17 2984 Ridderkerk Netherlands	Tel: 018-04-57-333 Fax: 018-04-91-888
Honda Austria G.M.B.H.	Honda Strasse 1 A-2351 Wiener Neudorf Austria	Tel: 223-66-900 Fax: 223-66-4130
Honda Power Equipment Sweden A.B.	Ostmästargränd 8 Stockholm-Årsta Sweden	Tel: 08-602-24-60 Fax: 08-722-36-27
Honda Produtos De Força, Portugal, S.A.	Lugar da Abrunheira S. Pedro de Penaferrim 2710 Sintra, Portugal	Tel: 351-1-9150374 Fax: 351-1-9111021
Berema A/S	Berghagan 5, Langhus Box 454, 1401 Ski Norway	Tel: 64-86-05-00 Fax: 64-86-05-49
OY Brandt AB	Tuupakantie 4 SF-01740, Vantaa Finland	Tel: 90-895-501 Fax: 90-878-5276

NAME OF FIRM (COMPANY)	ADDRESS	TEL: FAX:
Tingleff & Mathiassen A/S	Tårnfalkevej 16, Postboks 511 DK 2650 Hvidovre Denmark	Tel: 31-49-17-00 Fax: 36-77-16-30
Greens	Polig. Industrial Congost 08530, La Garriga (Barcelona), Spain	Tel: 93-871-84-50 Fax: 93-871-81-80
Automocion Canarias S.A. (AUCASA)	Apartado de Correos, num 206 Santa Cruz de Tenerife Canary Island	Tel: 922-61-13-50 Fax: 922-61-13-44
Alcorde, S.A.	Juan Rejon 67 Puerto De La Luz, Las Palmas Canary Islands	Tel: 928-27-32-00 Fax: 928-46-62-96
Su. Co. Na. S.A.	Muelle Dique Poniente P.O. Box 118, 11701 Ceuta Spain	Tel: 956-50-29-83 Fax: 956-50-47-04
The Associated Motors Company Ltd.	148, Rue D'Argens, Msida Malta	Tel: 356-333001 Fax: 356-340473
Two Wheels Ltd.	25/27 Great Ship Street Dublin 8 Ireland	Tel: (01) 782888 Fax: (01) 782807
General Automotive Co., S.A.	P.O. Box 1200, 101 73 Athens Greece	Tel: 346-5321 Fax: 346-7329